Код отображения на дисплее	Описание	Причина возникновения неисправности	Способ устранения	Подкод
Err01	Инвертор (срабатывает защита)	1. Заземление или короткое замыкание основной цепи. 2. Кабель инвертора слишком длинный. 3. Условия для перегрева 4. Ослабление болтов, стягивающих листовые элементы магнитопровода	1. Проверить цепь на наличие заземления и отсутствия замыкания 2. Добавить фильтр, реакторную или магнитную петлю в концах входа и выхода 3. Проверить вентилятор инвертора 4. Сообщить о проблеме поставщику	
Err02	Сверхток инвертора при ускорении	1. Короткое замыкание на выходе инвертора 2. Настройка инвертора не завершена или не корректна. 3. Слишком большая нагрузка для инвертора 4. Сигнал энкодера неверный 5. Обратное преобразование сигнала	1. Проверить выход инвертора и скользящий контакт 2. Проверить силовой кабель 3. Проверить проводку со стороны двигателя 4. Проверить двигатель на отсутствие короткого замыкания и наличие заземления 5. Проверить, не является ли скользящий контактор причиной короткого замыкания в инверторе 6. Проверить параметры двигателя в соответствии с технической табличкой	
Err03	Сверхток инвертора при замедлении	1. Короткое замыкание на выходе инвертора 2. Настройка инвертора не завершена или не корректна. 3. Слишком большая нагрузка для инвертора 4. Слишком короткое время замедления 5. Сигнал энкодера неверный		

Err04	Сверхток инвертора при движении с постоянной скоростью	1. Короткое замыкание на выходе инвертора 2. Настройка инвертора не завершена или не корректна. 3. Слишком большая нагрузка для инвертора 4. Помехи в сигналах роторного энкодера	7. Выполнить настройку двигателя 8. Проверить, не произошло ли размыкание тормозной системы до возникновения ошибки 9. Проверить механическую часть кабины. 10. Проверить коэффициент симметрии 11. Проверить проводку энкодера 12. Проверить настройку импульсов энкодера 13. Проверить сигналы на отсутствие помех 14. Проверить установку энкодера 15. Проверить, эффективна ли обратная связь источника бесперебойного питания (ИБП) при режиме «OFF»	
Err05	Перенапряжение инвертора при ускорении	1. Слишком высокое входное напряжение 2. Слишком большой откат лифта 3. Сопротивление тормоза превышает необходимое значение, или существует неполадка тормозного блока 4. Слишком короткое время ускорения	1. Проверить входное напряжение 2. Проверить коэффициент симметрии	
Err06	Перенапряжение инвертора при	1. Слишком высокое входное напряжение		

	замедлении	2. Сопротивление тормоза превышает необходимое значение, или существует неполадка тормозного блока 3. Слишком короткое время замедления	3. Выбрать соответствующий тормозной резистор 4. Проверить проводку тормозного резистора	
Err07	Перенапряжение инвертора при движении с постоянной скоростью	1. Слишком высокое входное напряжение 2. Сопротивление тормоза превышает необходимое значение, или существует неполадка тормозного блока		
Err09	Пониженное напряжение	1. Прекращена подача электропитания 2. Слишком низкое входное напряжение 3. Неполадка инверторного привода	1. Проверить внешний источник электропитания 2. Проверить проводку входного источника питания 3. Сообщить о проблеме поставщику	
Err10	Перегрузка системы инвертора	1. Неполадка тормоза или контура тормозной системы 2. Слишком большая нагрузка 3. Помехи сигнала обратной связи энкодера 4. Неверные параметры двигателя 5. Неисправность силовой линии двигателя	1. Проверить контур тормозной системы и источник электропитания 2. Уменьшить нагрузку, выбрав контроллер с большей входной номинальной мощностью 3. Проверить сигнал обратной связи энкодера, и убедиться, правильно ли он установлен 4. Заново выполнить самонастройку параметров двигателя 5. Проверить силовую линию двигателя	

Err11	Перегрузка двигателя	1. Неверные параметры FC-02 2. Неполадка контура тормозной системы 3. Слишком большая нагрузка	1. Установить параметры FC-02 по умолчанию 2. Смотреть Err10 3. Уменьшить нагрузку	
Err12	Отсутствие фазы на стороне входов	1. Входное напряжение ассиметрично 2. Неполадка инверторного привода (для нормальной работы механизма необходимо >18,5 кВт)	1. Проверить сбалансировано ли 3фазное напряжение на входе, проверить стандарт напряжения электропитания, отрегулировать входное напряжение 2. Сообщить о неполадке поставщику	
Err13	Отсутствие фазы на стороне выходов	1. Соединение элементов основной электрической схемы ослаблено на выходе 2. Неполадка двигателя	1. Проверить проводку основной электрической схемы 2. Проверить контакторы на выходе 3. Устранить неполадку двигателя	
Err14	Перегрев модуля	1. Чрезмерно высокая температура окружающей среды 2. Повреждение вентилятора 3. Блокировка вентиляционных отверстий	1. Понизить температуру окружающей среды 2. Заменить вентилятор 3. Прочистить вентиляционные отверстия	
Err16	Ошибка энкодера	1. Ошибка подключения энкодера 2. Слишком большое отклонение оборотов 3. Скорость обратной связи превышает 25% от	1. Проверьте энкодер и его проводку	

		номинальной скорости двигателя		
Err17	Обрыв сигнала энкодера	1. Помехи 2. Обрыв сигнала энкодера с векторным управлением PG	1. Проверить подключение проводов энкодера 2. Проверить проводку платы PG 3. Проверить заземление панели управления и двигателя	
Err18	Неисправность цепи проверки тока	Повреждение вспомогательного источника питания	Сообщить о неполадке поставщику	
Err19	Ошибка параметров двигателя	1. Неверно заданные параметры двигателя 2. Превышение времени настройки параметров 3. Неисправность синхронного энкодера	1. Ввести верные параметры двигателя 2. Проверить проводку двигателя и скользящий контакт 3. Поверить проводку энкодера и убедитесь, что число импульсов за один оборот установлено в соответствии с шильдиком двигателя 4. Проверить, расторможен ли тормоз во время установки параметров без нагрузки 5. Во время установки параметров синхронного двигателя с нагрузкой, проверить, не нажата ли кнопка сервисного прибора перед тем как настройка параметров завершена	
Err20	Ошибка	1. Неверная модель ротационного энкодера	1. При управлении асинхронным	

	ротационного энкодера	2. Ошибка из-за подключения энкодера	двигателем, установить внешнюю плату энкодера, можно выбрать способ соединения с открытым коллектором или двухконтактный способ соединения. При управлении синхронным двигателем, можно использовать только синусно-косинусный энкодер, система контролирует цепь посредством сигнала синусно-косинусного энкодер. 2. Проверить проводку энкодера	
Err22	Ошибка сигнала выравнивания на этаже	Действие сигнала зоны дверей и сигнал доводки до точной остановки в режиме «ON» или в режиме «OFF»	1. Проверить катушку индуктивности и верны ли координаты ввода на панели управления 2. Проверить установку системы доводки: отвесное положение и глубину.	
Err23	Ошибка замыкания фазы на землю	Произошло на выходе короткое замыкание фазы на землю	Проверить силовую линию на повреждение и обратиться за сервисным обслуживанием	
Err25	Ошибка записанных параметров	Записанные параметры основной платы управления неправильные	Свяжитесь с поставщиком	
Err30	Неправильное положение лифта	1. В процессе движения лифта не получен сигнал обратной связи, система выдаёт ошибку 2. В процессе движения лифта произошло размыкание или залипание верхней/нижней	1. Проверить катушку индуктивности и систему доводки 2. Проверить проводку сигнала выравнивание на заземление, или на	

		доводки 3. Чрезмерное или плохое скольжение тросов или блокировка двигателя в режиме вращения	предмет короткого замыкания между сигналами 3. Убедится, что энкодер используется правильно 4. Проверить надлежащую установку энкодера 5. Проверить карту PG 6. Проверить троса	
Err31	Ошибка парного DPRAM	Ошибка чтения и записи парного DPRAM	Заменить панель управления или обратиться за сервисным обслуживанием	
Err32	Ошибка управления CPU	Ошибка сторожевой схемы	Обратиться за сервисным обслуживанием	
Err33	Неисправность скорости лифта	1. Действительная скорость превышает самую максимальную скорость на 15% 2. Заданная скорость ниже на 20% 3. В процессе движения лифта работает аппарат технического обслуживания	1. Убедится, что энкодер используется правильно 2. Проверить параметры двигателя 3. Установить настройки двигателя заново 4. Проверить проводку сигнала и аппарат тех.осблуживания	
Err34	Логическая неисправность	Ошибка логической функции панели управления	Обратиться за сервисным обслуживанием	
Err35	Ошибка данных в результате		Ошибка 35 возникла, перед тем как скользящий контакт стал активным:	

	автонастройки шахты		1. Проверить 1ый нижний выключатель снижения скорости, он должен быть активным 2. Проверить параметры F4-01=F6-01 3. Проверить выключатель движения в режиме инспекции, когда выключатель включен, лифт переходит в режим инспекции 4. Проверить параметр F0-00=1 Ошибка 35 возникает во время активации скользящего контакта: Проверить, выключатель движения находится ли в режиме инспекции Проверить параметр F4-03: по направлению вверх - его значение увеличивается, по направлению вниз – его значение уменьшается Если сигнал датчика точной остановки мигает, проверить установку системы доводки до точного этажа Ошибка возникает в процессе движения лифта: Превышение времени движения, системой не был получен сигнал точной остановки в течение времени, установленным параметром F9-02	

			Проверить параметр F6-00 Ошибка возникает, когда лифт достигает верхний этаж: Проверить параметры F6-00 и F6-01 Настроить смещение доводки до точной остановки Параметр F4-05=0	
Err36	Ошибка обратной связи от контактора	1. Скользящий контактор не срабатывает, если тормоз отключен 2. Потеря сигнала обратной связи контактора, если лифт движется непрерывно >1с 3. Залипание контакта обратной связи 4. Отсутствует сигнал обратной связи после замыкания контактора	1. Проверить контакт и контактор обратной связи 2. Проверить выходные клеммы привода контроллера 3. Проверить питание катушки контактора	
Err37	Ошибка обратной связи от тормозного блока	Тормоз на выходе не совпадает с сигналом обратной связи	1. Проверить катушку тормоза и контакт обратной связи 2. Проверить сигнал от контакта обратной связи (нормально-разомкнутый NO или нормально-замкнутый NC) 3. Проверить электросхему катушки тормоза	
Err38	Ошибка сигнала энкодера	1. В процессе движения лифта, отсутствует импульс энкодера	1. Убедится, что энкодер используется правильно	

		2. В процессе движения лифта, направление входного сигнала энкодера неверно 3. При дистанционном управлении, управление с незамкнутым циклом F0-00	2. Поменять фазы A и B у энкодера (только для асинхронного двигателя) 3. Проверить параметры F0-00 и поменять управление в замкнутом контуре	
Err39	Перегрев двигателя	1. Перегрев двигателя, срабатывают выходные зажимы реле	1. Проверить, правильно ли установлен двигатель, проверить двигатель на повреждение 2. Правильно установить коэффициент защиты двигателя от перегрева	
Err40	Превышение времени работы	1. Слишком низкая скорость лифта или слишком большая высота этажа	1. Проверить скорость лифта 2. Срок службы лифта истек, необходимо провести профилактический ремонт оборудования	
Err41	Ошибка цепи безопасности	Разомкнута цепь безопасности	1. Проверить каждый выключатель и контактор цепи безопасности 2. Проверить внешний источник электропитания 3. Проверить сигнал от контакта обратной связи (нормально-разомкнутый NO или нормально-замкнутый NC)	
Err42	Ошибка замка дверей	Размыкание/ выключение замка дверей во время движения	1. Проверить соединение выключателя замков дверей шахты и кабины 2. Проверить контактор замка дверей	

			3. Проверить сигнал от контакта обратной связи (нормально-разомкнутый NO или нормально-замкнутый NC) 4. Проверить внешний источник электропитания	
Err43	Ошибка сигнала верхний предел движения	В процессе движения лифта в направлении вверх, возникает ошибка сигнала верхнего предела	1. Проверить сигнал верхнего предела 2. Проверить выключатель верхнего предела. Если выключатель установлен неправильно (на низком уровне), то при нормальном движении до конечной площадки, он будет срабатывать	
Err44	Ошибка сигнала нижний предел движения	В процессе движения лифта в направлении вниз, возникает ошибка сигнала нижнего предела	1. Проверить сигнал нижнего предела 2. Проверить выключатель нижнего предела. Если выключатель установлен неправильно (на низком уровне), то при нормальном движении до конечной площадке, он будет срабатывать	
Err45	Ошибка верхнего и нижнего выключателей замедления скорости	1. 1ые верхний и нижний выключатели снижения скорости активны в положении не активности лифта	1. Проверить 1ые верхний и нижний выключатели снижения скорости 2. Проверить сигналы выключателей (нормально-разомкнутый NO или нормально- замкнутый NC)	

Err46	Ошибка повторной доводки до точной остановки	1. Скорость повторной доводки превышает 0.1м/с 2. Лифт ещё не вошёл в зону доводки 3. В процессе движения обратная связь дверного замка неисправна	1. Проверьте соединение реле замка дверей 2. Проверьте функцию обратной связи замка дверей, проверьте сигнал 3. Убедиться, что ротационный энкодер используется правильно	
Err47	Залипание контактора замка дверей	Во время предварительного открытия дверей и повторной доводки до точной остановки, произошло залипание контактора замка дверей	1. Проверить сигнал от контакта обратной связи (нормально-разомкнутый NO или нормально-замкнутый NC) 2. Проверить контактор замка дверей	
Err48	Ошибка открытия дверей	Если после того, как время посылания сигнала открытия дверей превысило значение параметра FB-09, не был получен сигнал полного открытия дверей, то сообщается об ошибке 48, при этом двери остаются закрытыми	1. Проверить работу системы привода дверей 2. Проверить панель управления на крыше кабины	
Err49	Ошибка закрытия дверей	Если после того, как время посылания сигнала закрытия дверей превысило значение параметра FB-09, не был получен сигнал полного закрытия дверей, то сообщается об ошибке 49, при этом двери остаются открытыми	1. Проверить работу системы привода дверей 2. Проверить панель управления на крыше кабины	
Err50	Ошибка коммуникации с другим лифтом при парной работе	В парном режиме при отсутствии передачи данных с другого лифта в течение 10с определяется неисправность	1. Проверить проводку коммуникационной связи 2. Проверить определение адреса интегрированного контроллера	
Err51	Ошибка связи CAN	1. Параметры обратной связи недействительны	1. Проверить проводку	

		2. Связь CAN получает некорректные параметры	коммуникационной связи 2. Проверить питание панели управления на крыше кабины 3. Проверить источник питания интегрированного контроллера	
Err52	Ошибка связи вызывного поста	1. Параметры обратной связи недействительны	1. Проверить проводку коммуникационной связи 2. Проверить источник питания интегрированного контроллера 3. Проверить настройки внешнего вызывного поста	
Err53	Ошибка замка дверей	При команде останова, замок дверей не размыкается	1. Проверить цепь замка дверей 2. Проверить обратную связь контактора замка дверей 3. Проверить, получает ли система команду открытия дверей, если сигнал замка дверей активен	
Err55	Ошибка остановки при изменении этажа	Зона открытия дверей не достигает правильной позиции при автоматическом движении лифта.	Проверить датчик для определения зоны открытия дверей кабины лифта	

Дополнительные коды ошибок

Ошибка 80

Вызывной пост в холле производит проверку системы на исправность замков шахтных дверей по следующей схеме:

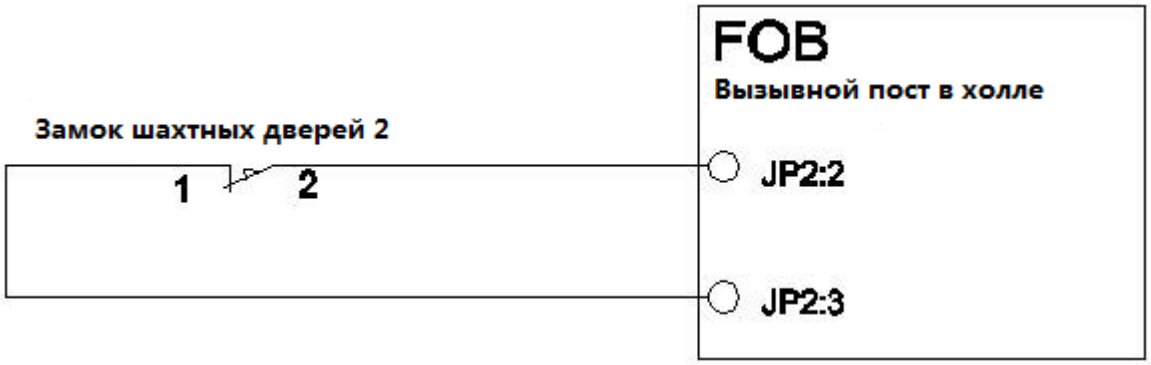

Когда лифт находится в обычном режиме, вызывной пост в холле производит проверку, если замок дверей шахты 1 не закрыт, и отобразится ошибка 80.

Как сбросить ошибку 80: в режиме «инспекция», в исключении текущего этажа, где остановилась кабина, все шахтные двери закрыты, ошибка 80 автоматически сбросится.

Примечание: это перекроет обнаружение разъема JP2 вызывного поста, которое не сможет соединяться с основной платой управления.

Ошибка 37

Обратная связь от тормоза. Вывод тормоза не согласуется с сигналом обратной связи.

1. Проверить катушку тормоза и контакт обратной связи.
2. Утвердите сигнальный знак контакта обратной связи (N.O. или N.C)
3. Убедитесь, что схема питания тормозной катушки находится в рабочем состоянии.
4. Проверьте электросхему тормозного устройства D33.EBDAA.004H (версия a) во вложении.
5. Установите параметры F5-21=58, F5-27=2.
6. Проверьте X7 или X12.

Существует две причины возникновения ошибки 37.

1. Неполадка обратной связи от микровыключателя тормозного устройства
2. Неполадка обратной связи от тормозного контактора.

Если ошибка 37 высвечивается на дисплее в течении длительного времени.

Причина 1. Обратная связь от движка тормозного микровыключателя:

Установите точные параметры для порта ввода в MCB.

MCB: X21 для обратной связи от тормозного микровыключателя. Если микровыключатель находится в режиме NO, установите F5-21=26. Если микровыключатель в режиме NC, установите F5-21=58.

Причина 2. Обратная связь от тормозного контактора.

В контроллере есть 2 контактора и порт ввода обратной связи MCB: X7.

Проверьте клемму обратной связи от контактора, работает ли она должным образом во время старта и остановки лифта.

Если ошибка 37 время от времени появляется на дисплее.

Причина 1. Отрегулируйте микровыключатель.

Причина 2. Подсоедините выходные клеммы Y2-Y5, M2-M5 у MCB и установите параметр F5-30=2. Возможно, что причина в KB1 или KB2, если нет, переустановите плату и повторите вышеперечисленные действия. См. электросхему

Ошибка 58 (только для российского рынка)

Проверьте выключатель аварийного люка на крыше кабины. Данный выключатель – ввод на плате CCB-A: разъем JP22 (при установке платы CCB-B, разъем будет JP37). Если выключатель находится в режиме ON, то отобразится ошибка №58. Обратите внимание, что выключатель не функционирует при режиме возвращения лифта на первый этаж. Метод устранения E58: установите режим технического обслуживания лифта, переведите выключатель аварийного люка в режим OFF.

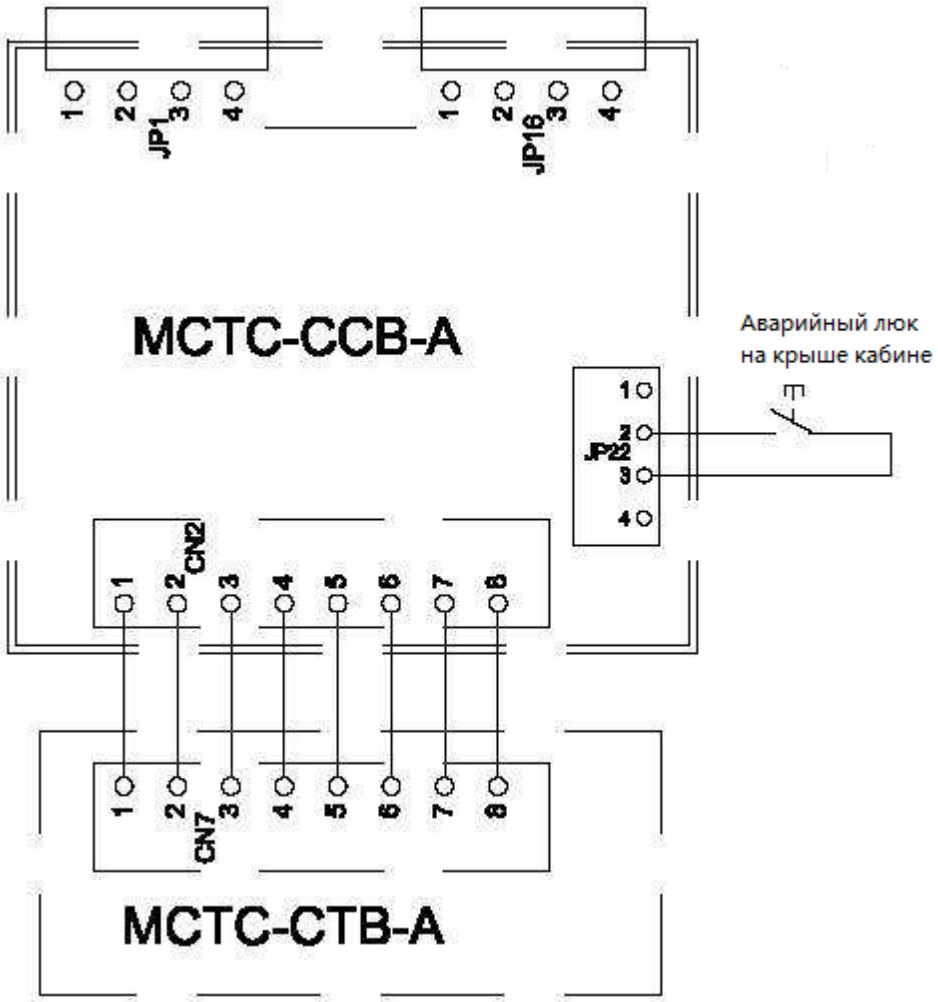
1
2
JP1
3
4
1
2
JP16
3
4
МСТС-ССВ-А
Аварийный люк
на крыше кабине
1
2
JP2
3
4
CN2
1
2
3
4
5
6
7
8
1
2
CN7
3
4
5
6
7
8
МСТС-СТВ-А

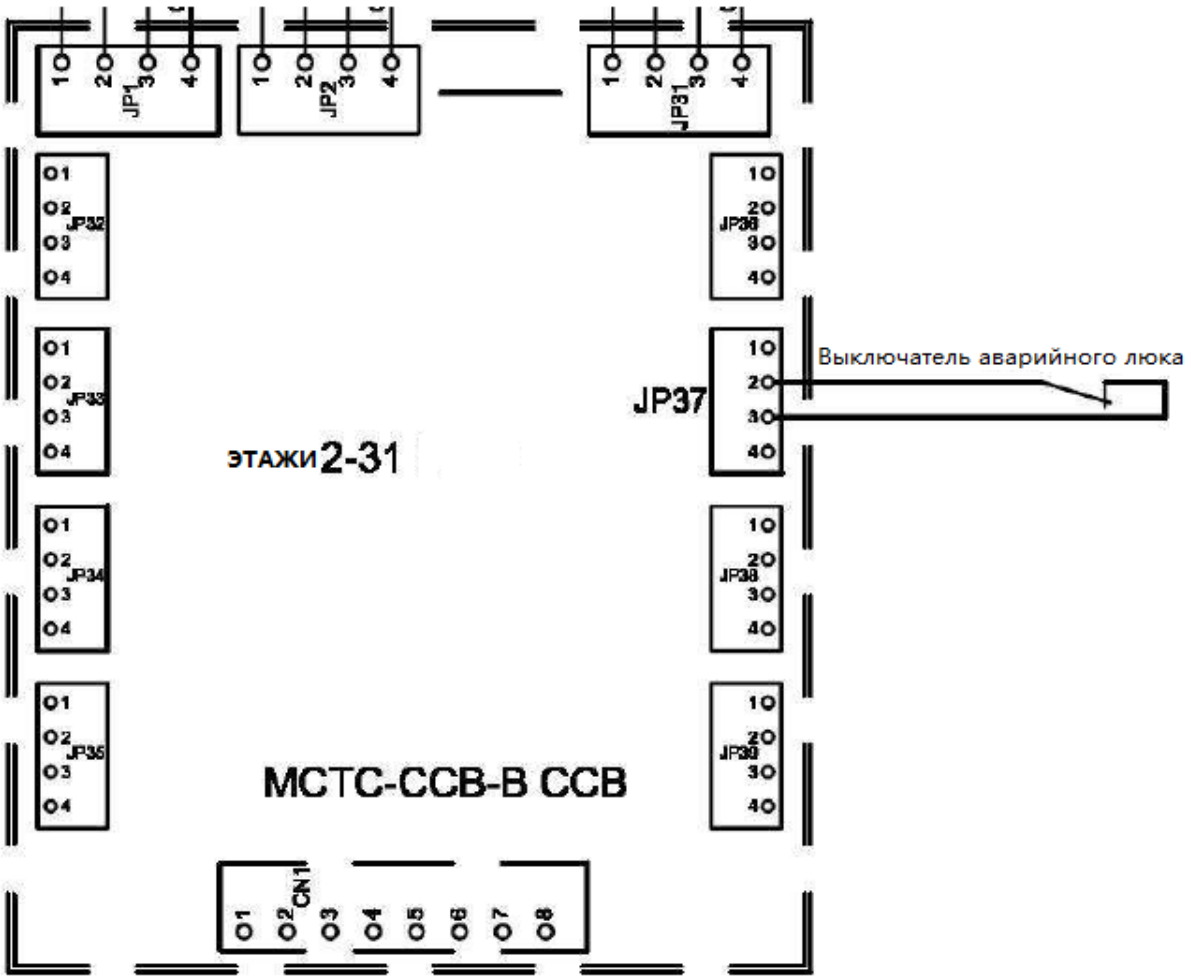

Ошибка 59

Установите формулу F6-16=100

Ошибка 80 (только для российского рынка)

Шахтный индикаторный дисплей проводит проверку блокировки шахтных дверей по следующей схеме подключений:

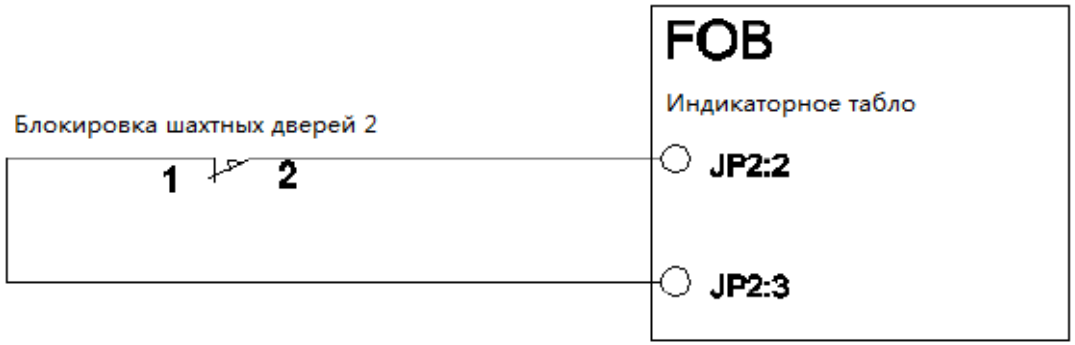

Во время обычного режима обслуживания на дисплее может появиться ошибка 80. Это означает, что одна из блокировок шахтных дверей отключилась. Метод устранения ошибки 80: установите режим технического обслуживания, кроме этажа, на котором находится лифт; все блокировки шахтных дверей отключатся, и ошибка 80 автоматически сбросится. Примечание: ошибка заблокирует обнаружение разъема JP2 у дисплея, который не соединен с основной панелью управления.

Ошибка 61 (ошибка обнаружения загрузки)

: $F8-05\langle F8-06-\frac{F8-07-F8-06}{5}$

Причина

Метод устранения: проверьте установку и подключение датчика загрузки.

Ошибка 28

Установите FF-00=01430, а затем FF-03=0.

Ошибка 58

1 шаг. Проверить порт ввода на печатной плате (MCB) и передать ему какой порт (X12,X13,X14, X15,X16,X17) отключен

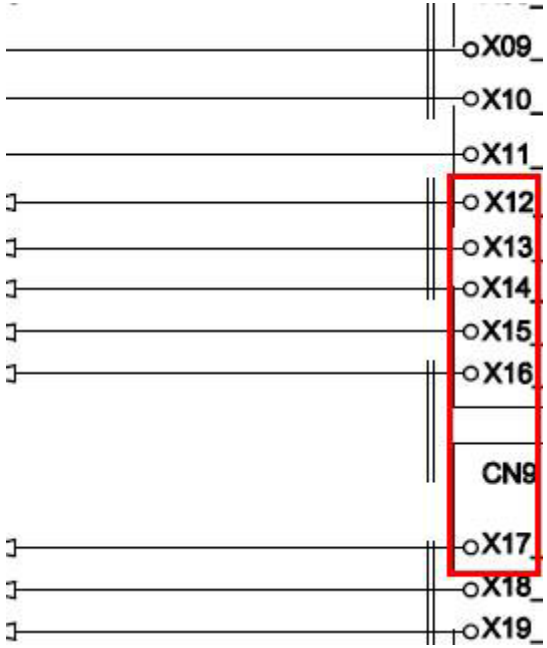

2.шаг. Проверить параметры, они должны выглядеть вот так:

F5-12=44

F5-13=45

F5-14=48

F5-15=49

F5-16=50

F5-17=51

Ошибка 60

1. Установите параметры F2-00=F2-03=20 и проверьте.
2. Настраивали ли Вы баланс? Если нет, выполните его согласно инструкции ниже.
3. Выполните повторно настройку двигателя.
   Баланс.
   a) Для начала необходимо выполнить баланс:

   К примеру, с нагрузкой кабины 45%, запустить кабину в обоих направлениях с высокой скоростью, при помощи токоизмерительных клещей измерьте ток контроллера .

   Если I up = I down, означает что 45% - точка равновесия

   Если I up > I down, означает что сторона кабины тяжелее, чем сторона противовеса, поэтому уменьшайте нагрузку и тестируйте снова до тех пор, пока не получите точку равновесия.

   Если I up < I down, означает что сторона кабины легче, чем сторона противовеса, поэтому добавляйте нагрузку и тестируйте снова до тех пор, пока не получите точку равновесия.

   В соответствии со стандартом EN81, точка равновесия должна быть в пределах 40~50%.

   b) Установка аналогичного датчика под дном кабины.

   Убедитесь, что красный кабель подсоединен к CN6: P24, черный провод подсоединен к CN6: M; а коричневый провод к CN6: Ai.

   Установите параметр F5-36=2

   Датчик F8-05, отрегулируйте расстояние от датчика к магниту, когда F8-05 в пределах 70-90, закрепите датчик.

   Самообучение датчика согласно параметру F8-00. После самообучения не забудьте изменить параметр F8-01=2. Система сообщит о полной нагрузке и перегрузки автоматически без датчика загрузки.

err66 – ошибка обнаружения тормозного усилия.

1. Установите A1-08 Bit6 = 1, это значение отключает эту ошибку. Если нет возможности установить A1-08 Bit6 = 1, пожалуйста, сделайте обнаружение

тормозного усилия.
"

2. Пожалуйста, определите тормозное усилие. Когда лифт в режиме ревизии, выставить F-8 = 8, затем проверить значение параметра F7-09, если F7-09 = 2, лифт имеет Err66, если F7-09 = 1, тормозное усилие обнаружено. Когда лифт обнаружит тормозное усилие, основная плата покажет E88.