LCECPU

LCECPU

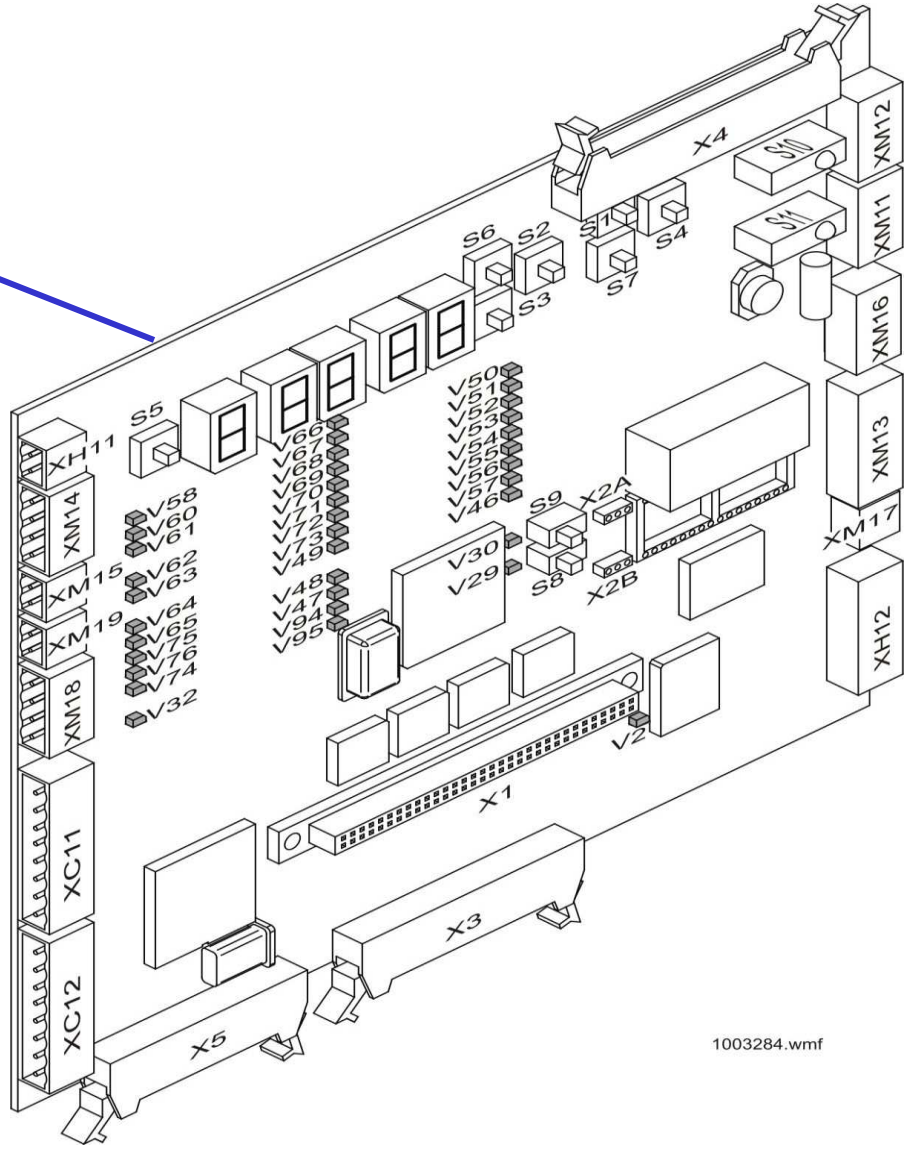

LCECAN

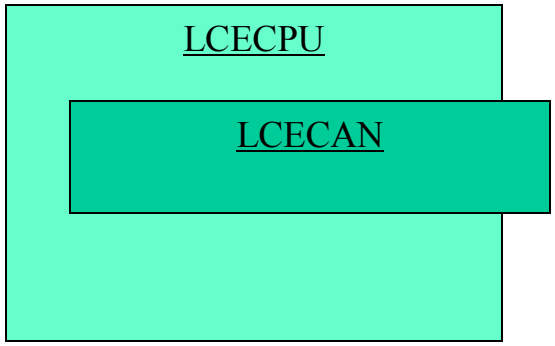

Если GROUP NET XG3 горит постоянно, то канал связи закорочен и другая плата не сможет достучаться до нее.

Светодиоды

ПОЗ	ИМЯ	ЦВЕТ
V17	Change board	
V18	CPU RUNNING	моргает
V19	GROUP NET XG3	моргает часто
V20	EXT NET XG4	

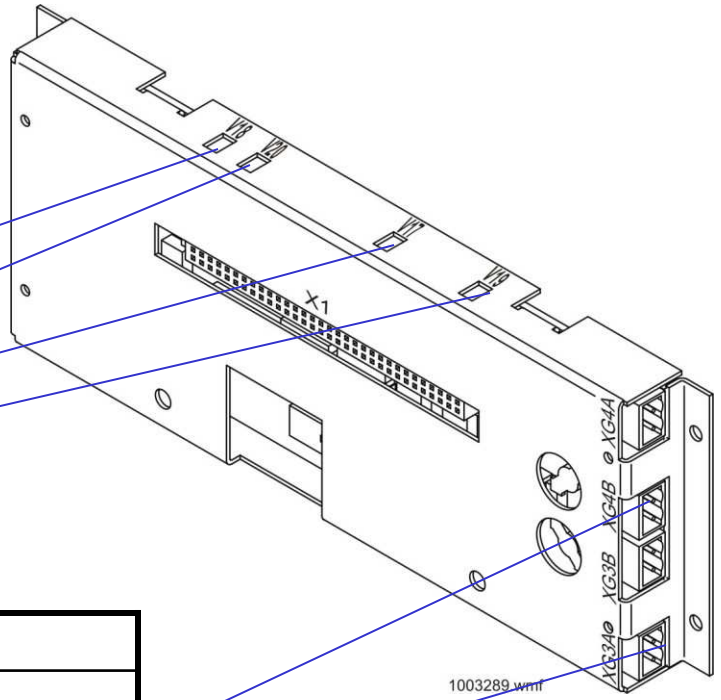

Разъемы

Разъемы	
X1	Разъем для установки на LCECPU
XG3A – XG3B	Подключение к другим лифтам в группе (CM-NET)
XG4A – XG4B	Подключение к EMC, E-link (EXT-NET)

LCE230

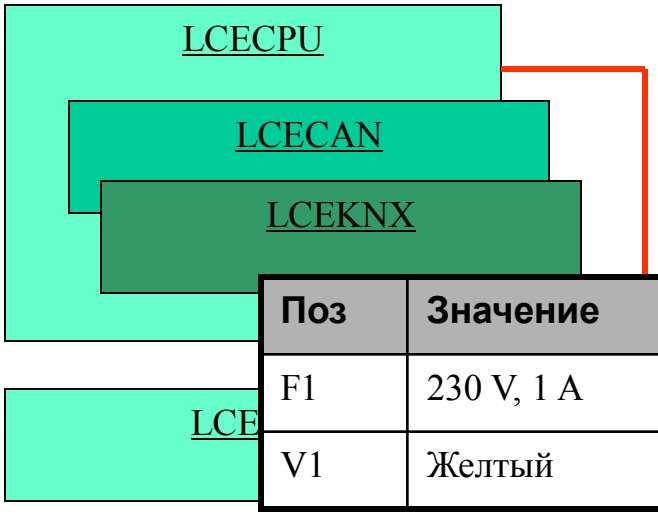

Поз	Значение	Описание
F1	230 V, 1 A	Предохр. Цепи безопасности.
V1	Желтый	Включен Главный контактор

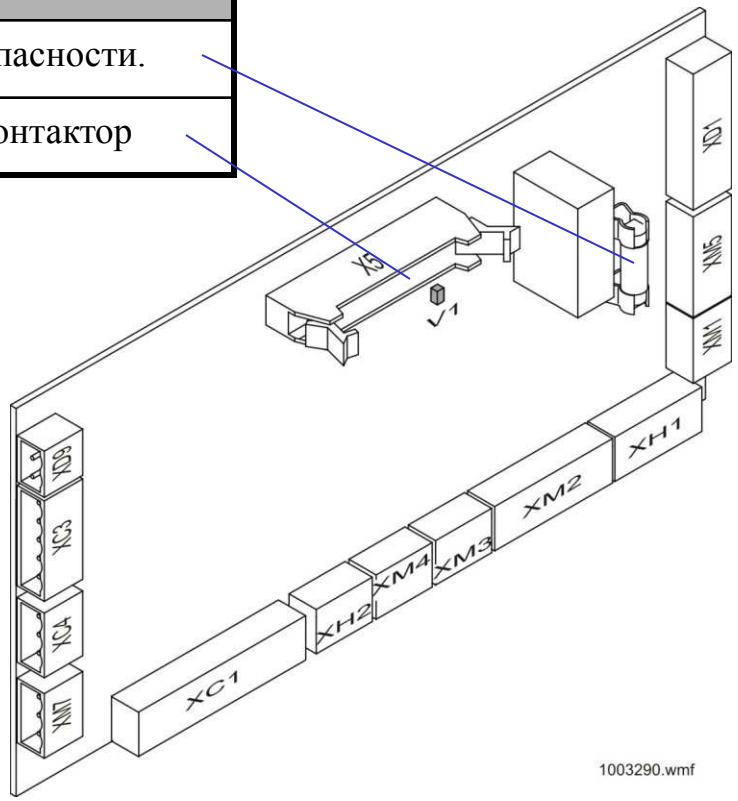

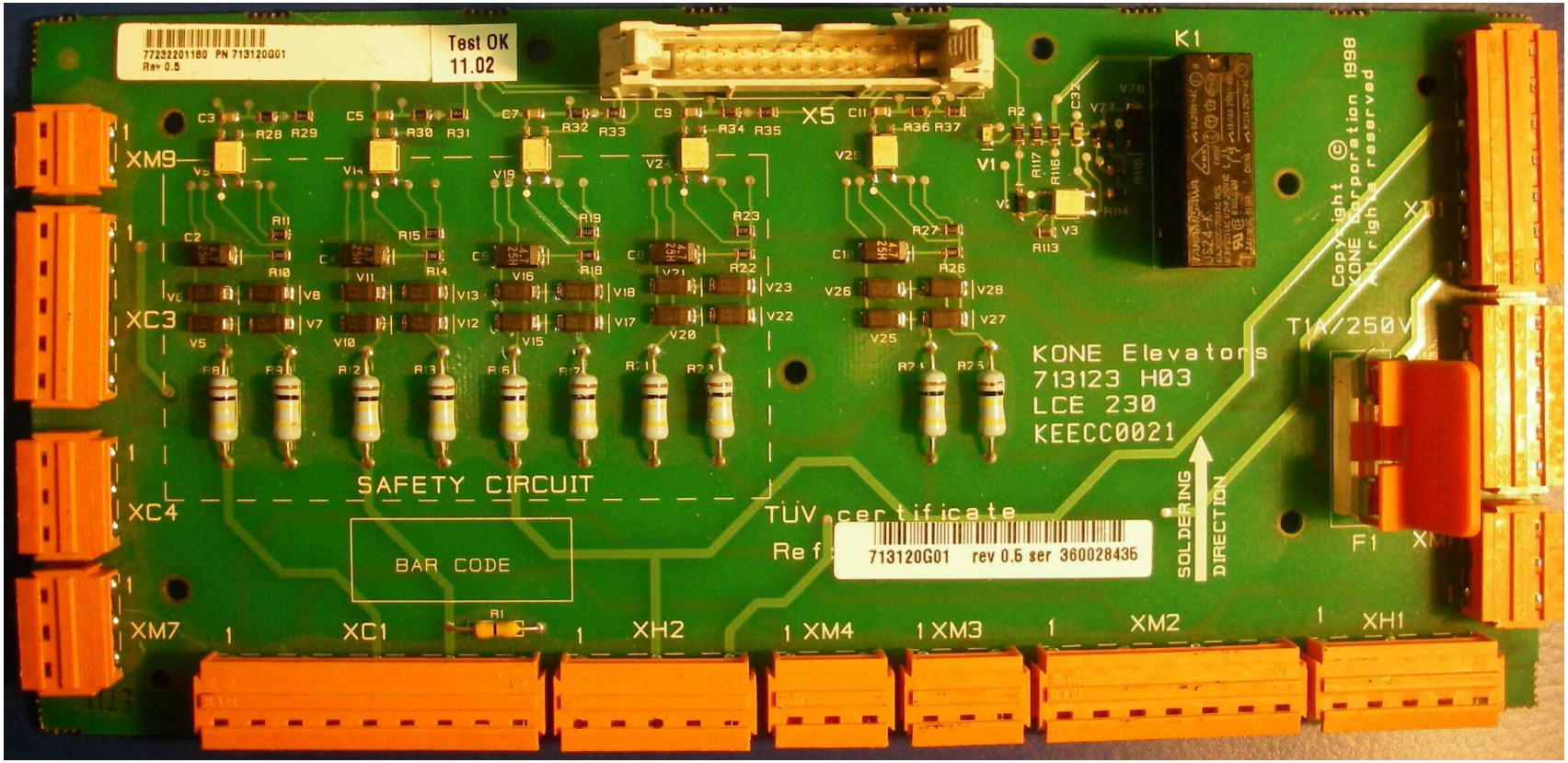
77232201180 PN 713120G01
Rev 0.5
Test OK
11.02
X5
K1
XM9
XC3
XC4
XM7
XC1
XH2
XM4
XM3
XM2
XH1
SAFETY CIRCUIT
BAR CODE
TÜV certificate
713120G01 rev 0.6 ser 360028436
KONE Elevators
713123 H03
LCE 230
KEECC0021
SOLDERING
DIRECTION
T1A/250V
F1
Copyright © KONE Corporation 1998
All rights reserved

Светодиоды LCEADO 379

Поз	Значение	Цвет	Примечание
V63	Включен ADO/ACL *K553 - включен*	Желтый	Лифт предварительно открывает двери или выравнивается с открытой дверью.
V62	ADO допускается *ADO ALLOWED* *K486,K443:1,K443:2 - вкл* *K487 - выключен*	Желтый	Зона двери 1, зона двери 2 и сигналы скорости ADO/ACL включились при замедлении.
V61	ADO разрешение *ADO PERMIT* *K487 - включен*	Желтый	Зона двери 1, зона двери 2 и сигналы скорости ADO/ACL отключились при ускорении лифта.
V66	Зона двери 2	Желтый	Кабина в зоне двери 2 (61:U/N).
V1	Главный контактор включен	Желтый	Главный контактор запитан
V64	ADO/ACL скорость *DOOR ZONE 1*	Желтый	При ускорении скорость более 0.1 m/s.
V65	Зона двери 1 *DOOR ZONE 2*	Желтый	Кабина в зоне двери 1 (30 или B30).

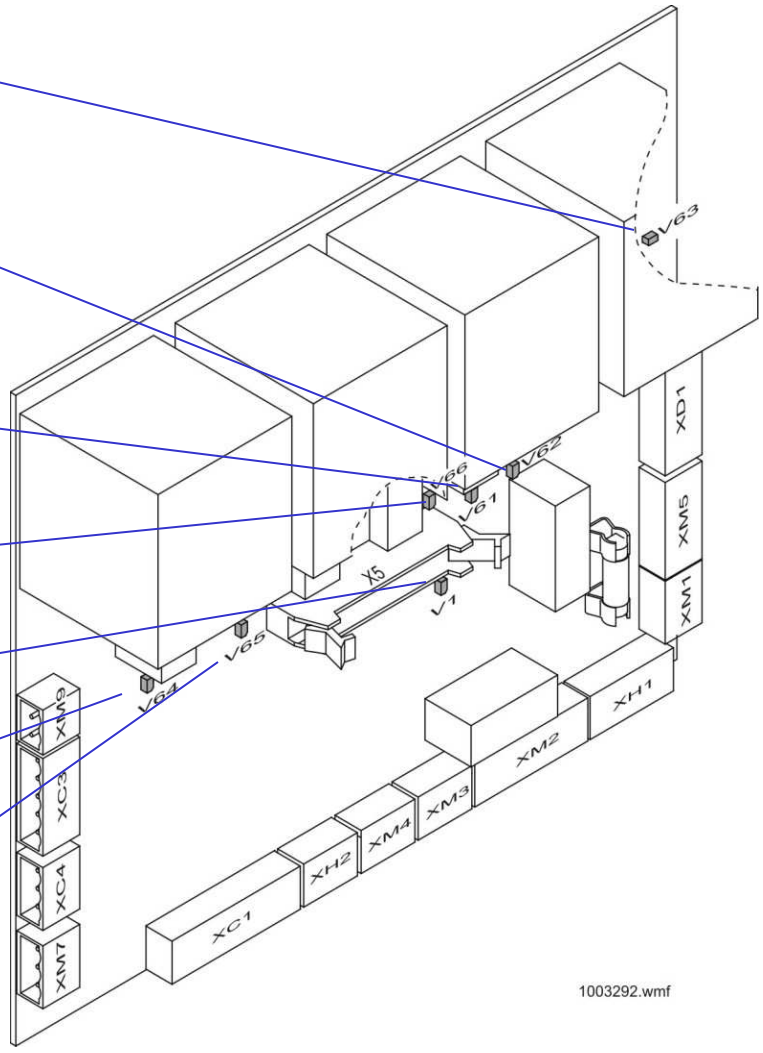

V61, V62 - горит или тот или другой

Разъемы

LCEADO 379

Разъем	Описание
X5	К плате LCECPU.
XC1	Цепь безопасности кабины. *ловитель, концевой*
XC3	Питание кабины и запасные линии в кабину.
XC4	Питание освещения кабины.
XD1	К контакторам модуля привода.
XH1	Выключатель СТОП в приямке.
XH2	К контактам двери шахты.
XM1	К кнопке СТОП привода.
XM2	К выключателям и предохранителям модуля кнопок Обход.
XM3	К выключателю ограничителя скорости.
XM4	К выключателю ловителя.
XM5	Питание ~230 В от трансформатора.
XM7	От выключателя освещения и предохранителя.
XM9	Клеммы запасных линий.

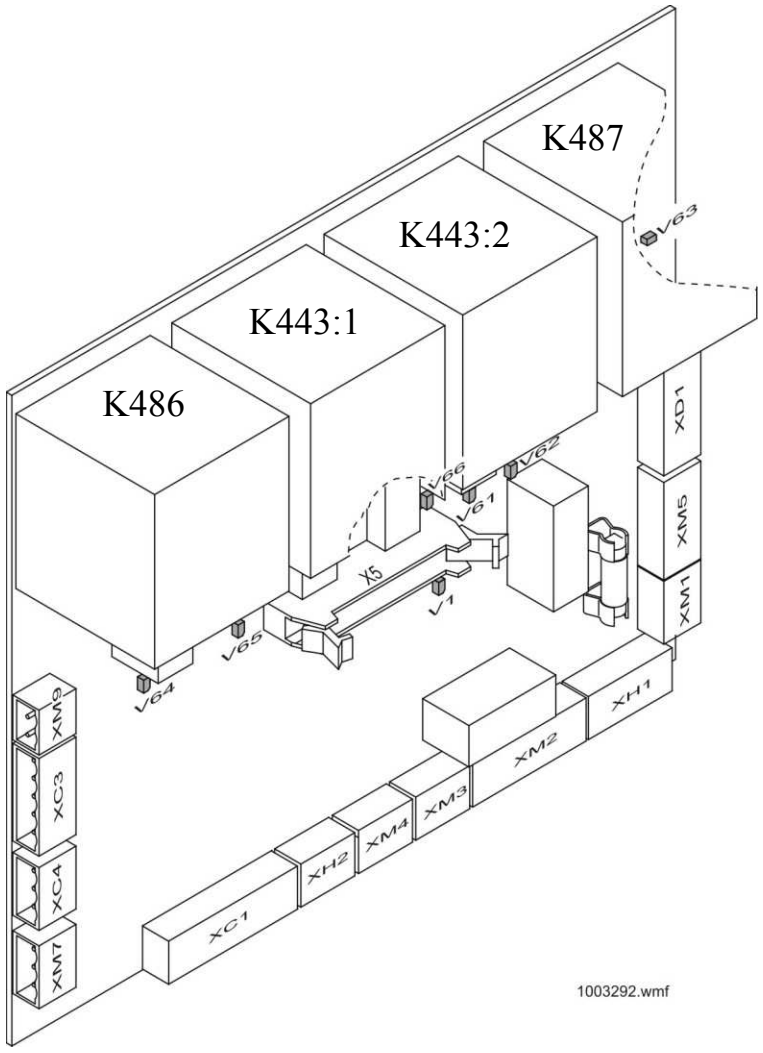

LCEGTW

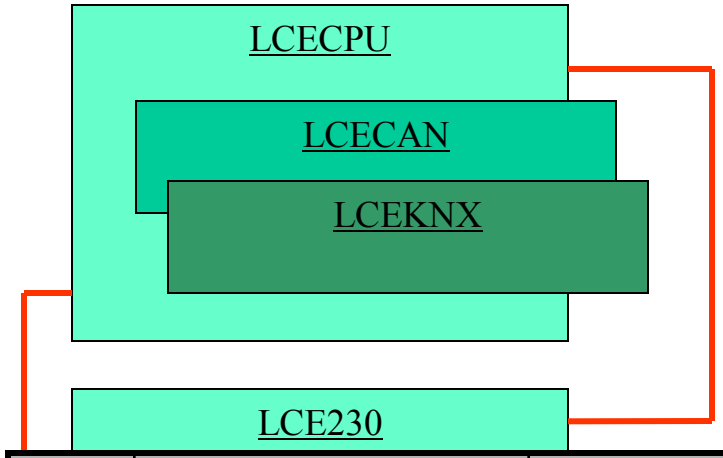

V110	Питание лифта в норме	Зеленый	Питание =24В от лифта OK.
V210	Питание группы в норме	Зеленый	Питание =24В от других лифтов OK.
V101	Связь с платой CPU в норме	Зеленый	Микросхема LON взаимодействует с CPU нормально.
V201	Связь с группой в норме	Зеленый	Микросхема LON с другими лифтами взаимодействует нормально.

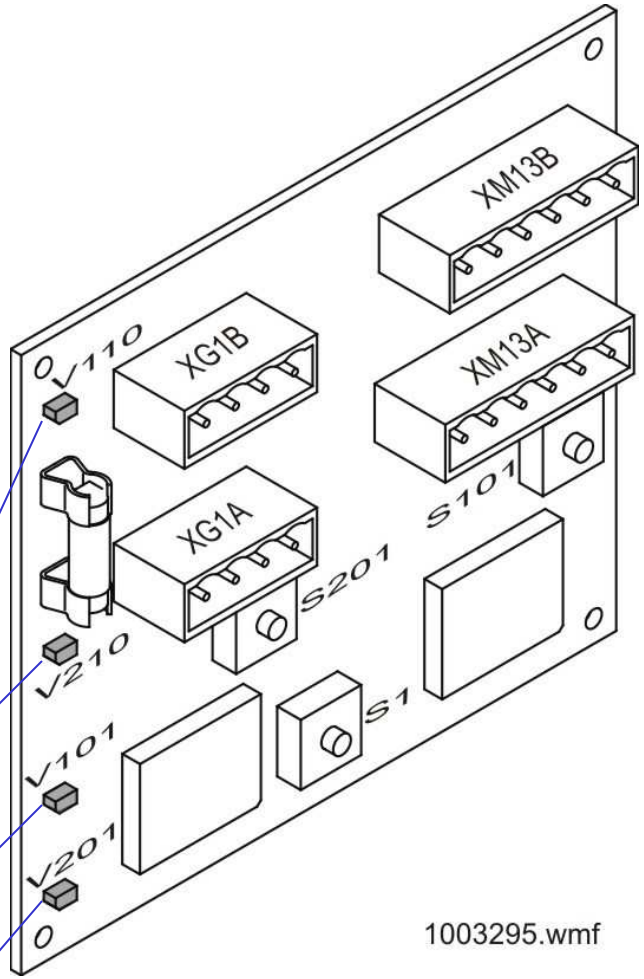

LCEGTW

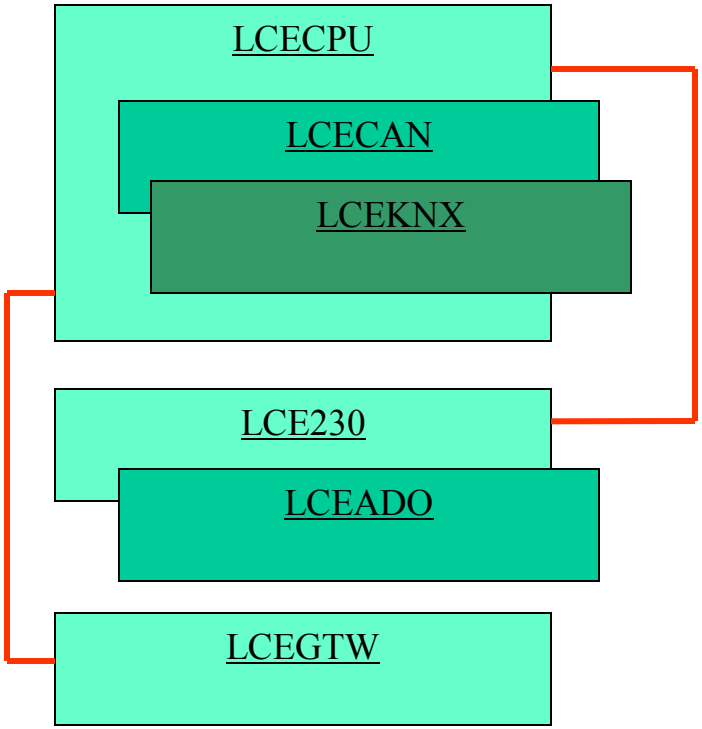

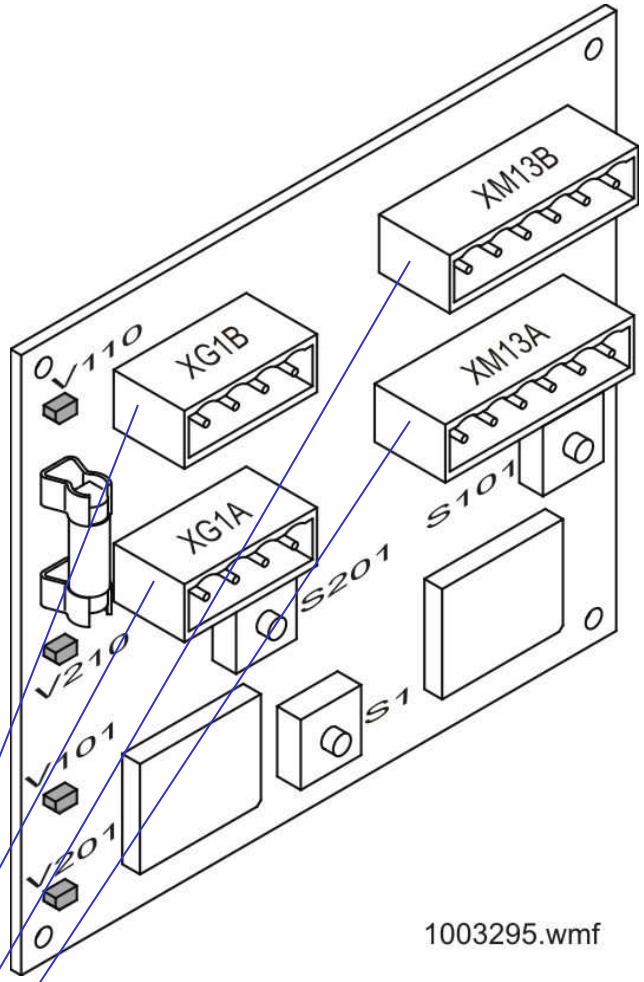

Разъем	Описание
XG1B	Интерфейс с другими лифтами.
XG1A	Интерфейс с другими лифтами.
XM13B	Интерфейс с дополнительной платой.
XM13A	Интерфейс с платой LCECPU.

LCEOPT

LCECPU

ПОЗ	Значение	Цвет	Вкл
V3	Service	Красный	Ошибка
V63	+5V	Зеленый	Питание +5В OK.

LCE230

LCEADO

LCEGTW

Перемычка	Поз	
J9 (Сторона двери)	1-2	Передняя дверь
J9 (Сторона двери)	2-3	Задняя дверь.
J10 (Инверсный вход)	1-2	Прямой логический.
J10 (Инверсный вход)	2-3	Инвертированный логический

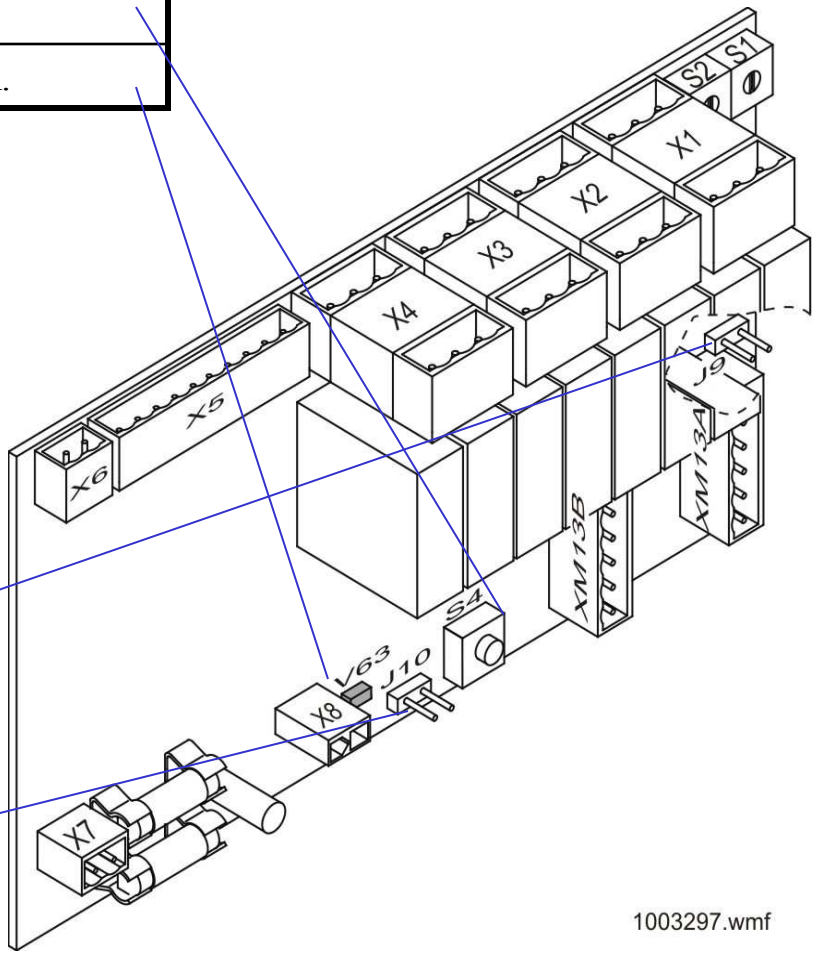

Выключатели и перемычки

Выкл	Описание
S1	Выключатель шестнадцатиричеого кода, контроллер видит его без инверсии.
S2	Выключатель двоично-десятичного кода, контроллер видит его без инверсии.
S4	Кнопка: Специальная кнопка для контроллера

LCE230

Разъем	Описание
XM13A	Питание и сеть LON.
XM13B	Питание и сеть LON.
X1	Выходы 1 и 2.
X2	Выходы 3 и 4.
X3	Выходы 5 и 6.
X4	Выходы 7 и 8.
X5	Входы 1 – 8.
X6	Входы с повышением напряжения, мак. ~250 В.
X7	24В I/O изолированное напряжение для входов с повышением напряжения
X8	Дополнительный выход 24 В.

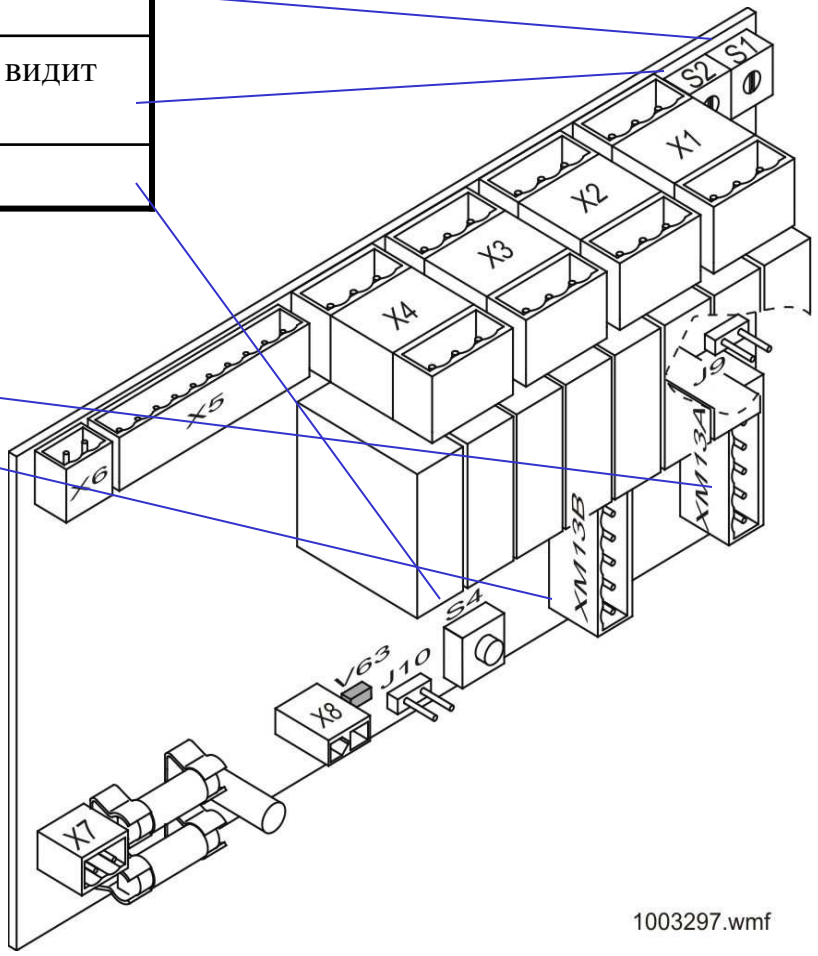

LOP230

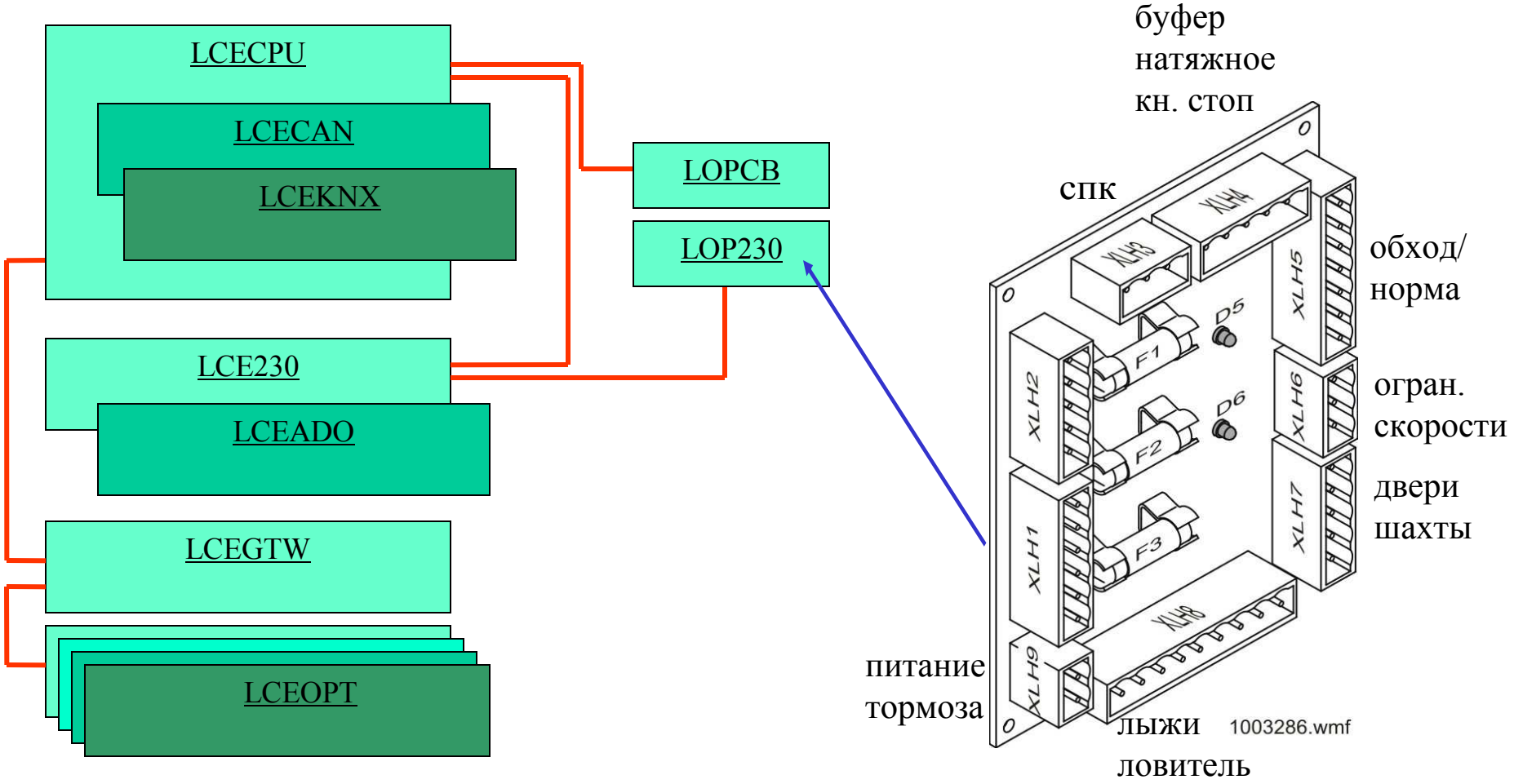

F1 - цепь безопасности 230в
F2 - цепь безопасности, питание тормоза и вентилятора, светодиод D5
F3 - притание привода двери, светодиод D6

LCEFCB

КОНТРОЛЛЕР УПРАВЛЕНИЯ

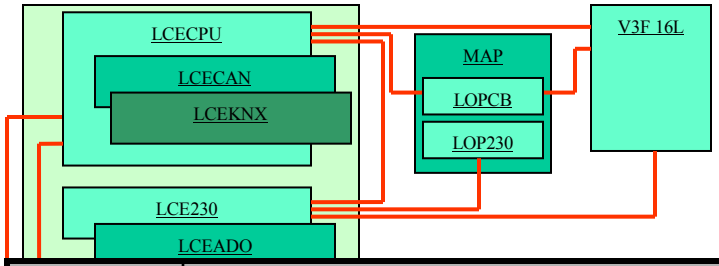

Разъем	
XF1	Интерфейс кнопки приказа
XF2	Интерфейс дисплея SPI. (G01, G03).
XF3	Входы ключевого выключателя OSS. (G01, G03).
XF4	Индикатор OSS. (G01, G03).
XS1	Интерфейс последовательной связи.
XS2	Интерфейс последовательной связи.

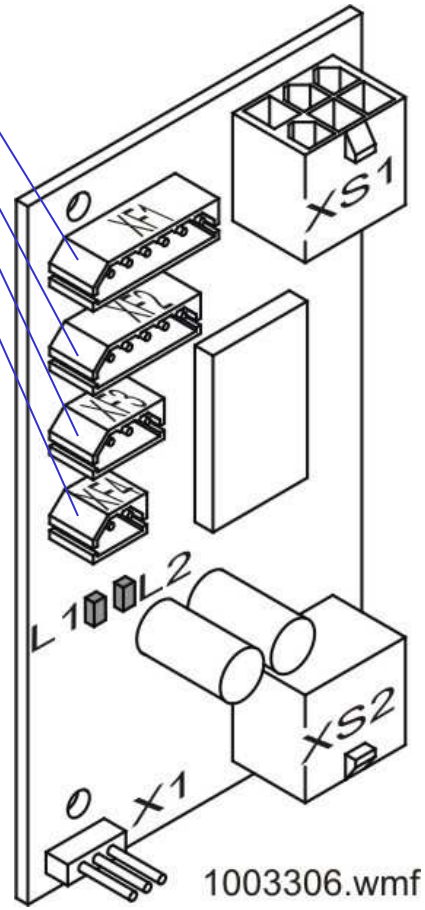

Поз	Значение	Цвет	ВКЛ
L2	Неисправность	Красный	Мигает когда плата выполняет Круговой Опрос. Если СВД включен постоянно, плата работает неправильно.
L1	Питание ОК	Зеленый	Кабель ОК. Питание ОК. Предохранитель ОК.

Перемычка	Поз.	Описание
X1	1	Передняя дверь A
	3	Задняя дверь B.

LCEFOB

КОНТРОЛЛЕР УПРАВЛЕНИЯ

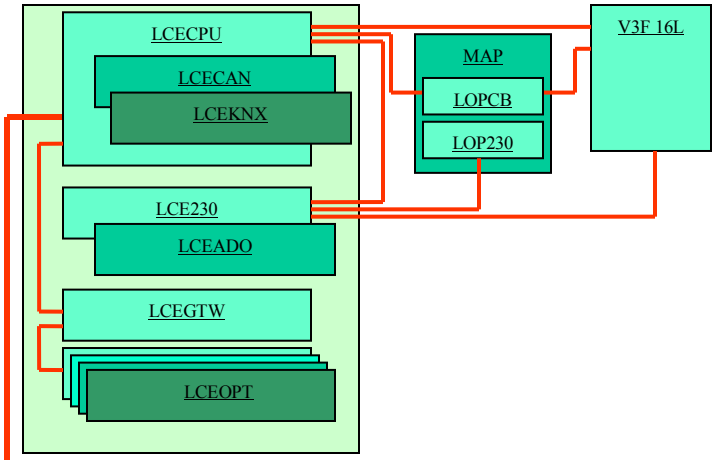

ОБОРУДОВАНИЕ ШАХТЫ

XS1	**Интерфейс последовательной связи**
XS2	**Интерфейс последовательной связи**
XF5	**FET - блокировка вызова вверх**
XF6	**индикатор FET**
XF7	**FEB - блокировка вызова**
XF8	
XF9	**Вход PRL или HEL ключевой выключатель**
XF10	**Выход PRL или HEL ключевой выключатель**
XF11	**Не используется**
XF12	**Не используется.**

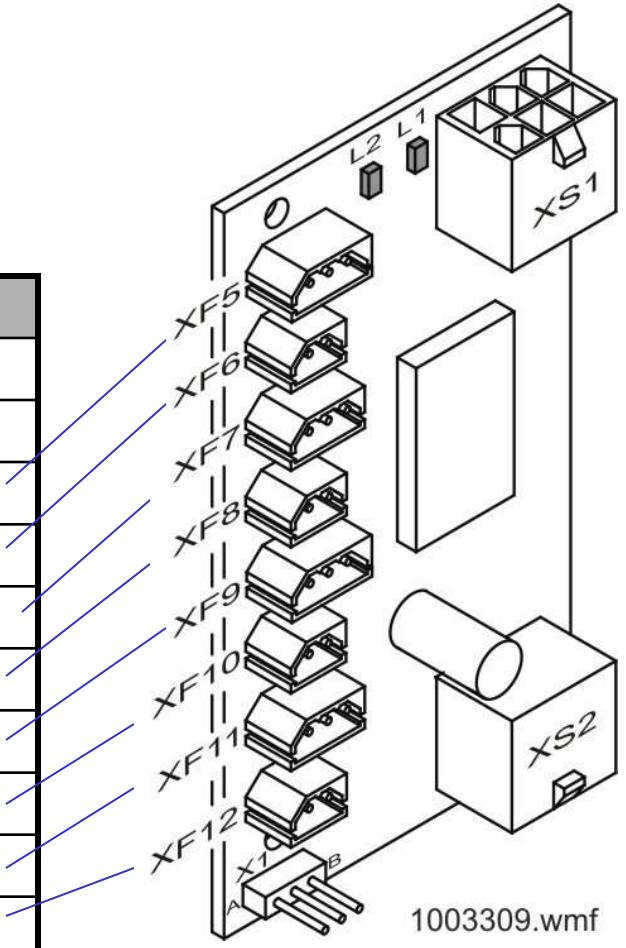

LCECCB

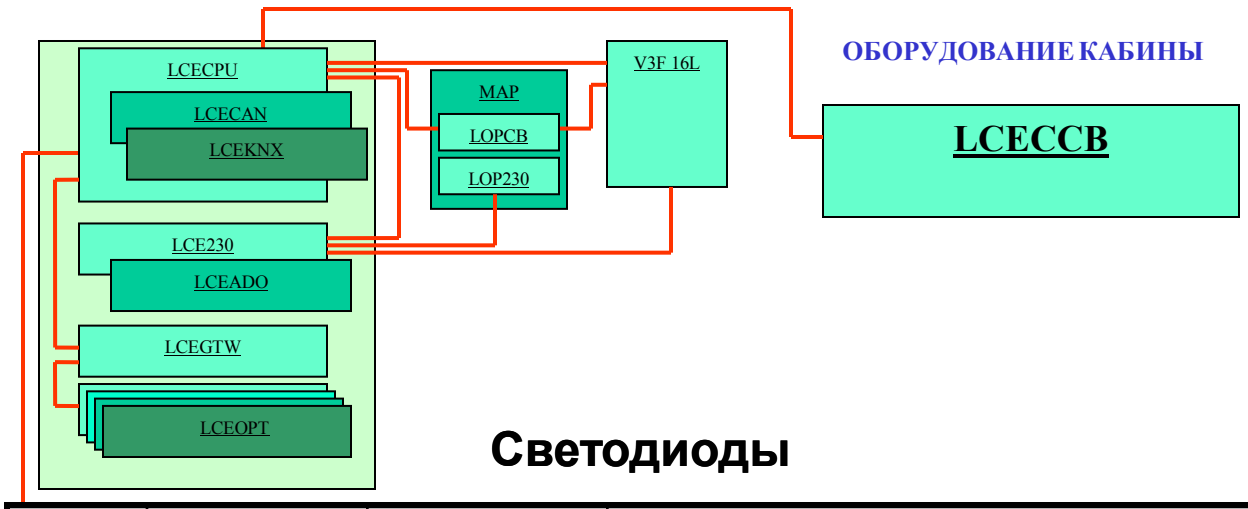

Светодиоды

Поз.	Наимен	Цвет	Включен
L11	30	Желтый	Кабина в зоне передней двери.
L12	61U	Желтый	Кабина на этаже или ниже его.
L13	61N	Желтый	Кабина на этаже или выше его.
L14	B30	Желтый	Кабина в зоне задней двери.
L15	77U	Желтый	Кабина ВНЕ зоны замедления к верхнему этажу.
L16	77N	Желтый	Кабина ВНЕ зоны замедления к нижнему этажу.
L17	77S	Желтый	Кабина ВНЕ зоны синхронизации.

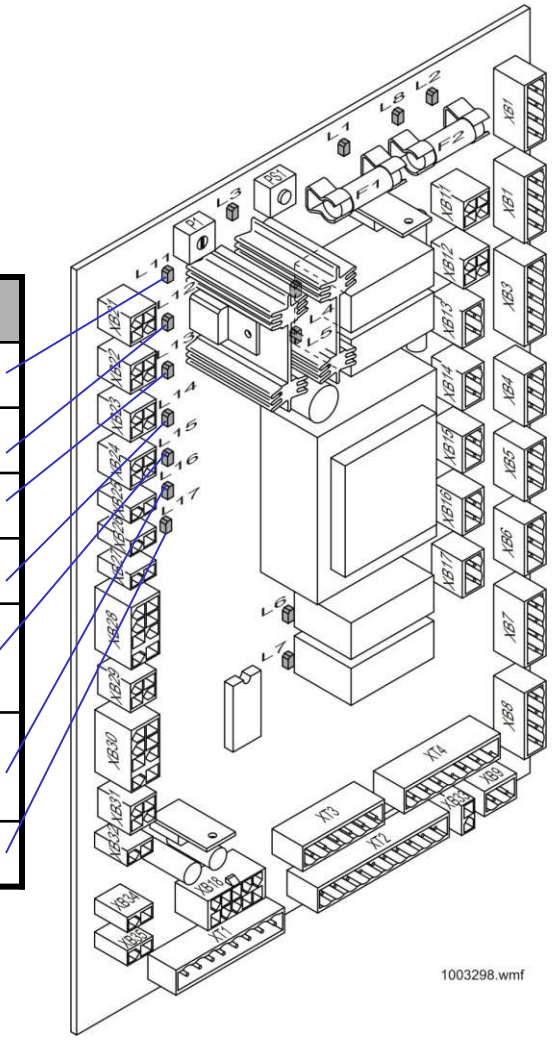

LCECCB 806



Разъемы	Описание
XB1	Концевой выключатель 51.
XB2	Ловитель 52
XB3	Пульт ревизии 42.
XB4	Кнопка Стоп задней двери B41
XB5	Устройство блокировки 63
XB6	Люк 57
XB7	Контакт двери A87 *передняя дверь*
XB8	Контакт двери B87 *задняя дверь*
XB11	Проверка сопротивления изоляции
XB12	Пульт ревизии =24В сигналы 42
XB13	~230D разъем 45
XB14	Освещение кабины 44
XB15	Вентиляция кабины 43
XB16	Питание двери A
XB17	Питание двери B
XB18	В кнопочную панель кабины
XB21	Зона двери A30

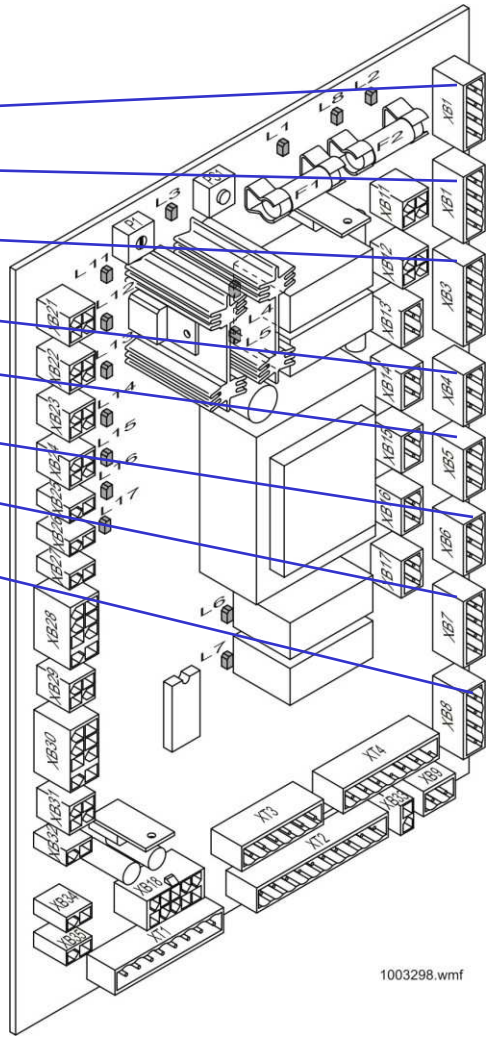

LCECCB

КОНТРОЛЛЕР УПРАВЛЕНИЯ

ОБОРУДОВАНИЕ КАБИНЫ



Разъемы	Описание
XB21	Зона двери 30
XB22	Датчик 61:U.
XB23	Датчик 61:N.
XB24	Зона двери B30
XB25	Выключатель замедления вверх 77:U
XB26	Выключатель замедления вниз 77:N.
XB27	Выключатель синхронизации 77:S.
XB28	Привод двери A / A84
XB29	Фотоэлемент A / A90
XB30	Привод двери B / B84.
XB31	Фотоэлемент B / B90.
XB32	Батарея 227
XB34	Аварийное освещение на крыше кабины
XB35	Аварийный звонок 65
XT1	К плате LCECPU –> XC11 *1 - +24 в 2 - GND*
XT2	К LCECPU → XC12
XT3	К LCE230 → XC3 и XC4
XT4	К LCECPU → XC1
XB33	KoneXion

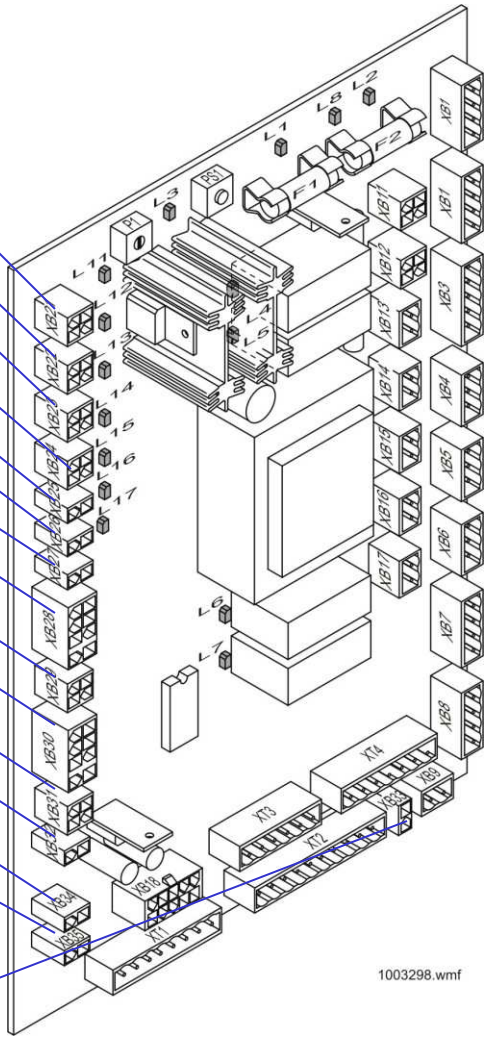

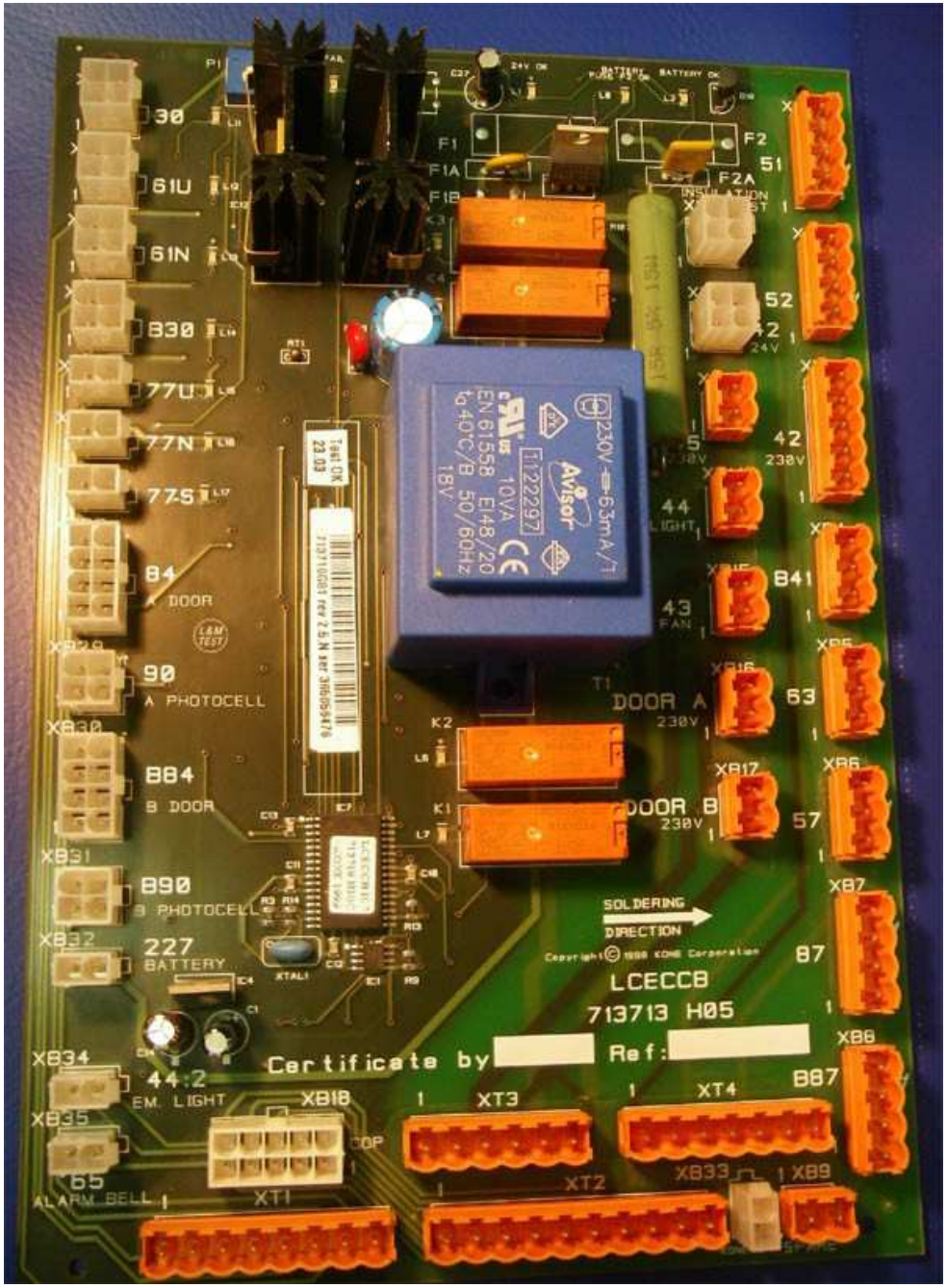
30
61U
61N
B30
77U
77N
77S
84
A DOOR
90
A PHOTOCELL
B84
B DOOR
B90
B PHOTOCELL
227
BATTERY
44:2
EM. LIGHT
65
ALARM BELL
XB18
XT1
XT2
XT3
XT4
XB33
XB9
B87
XB8
87
XB7
57
XB6
XB17
63
XB5
B41
43
FAN
44
LIGHT
42
230V
52
51
F1
F1A
F1B
F2
F2A
DOOR A
230V
DOOR B
230V
K1
K2
T1
SOLDERING
DIRECTION
LCECCB
713713 H05
Certificate by
Ref:
Avisor
230V
63mA/T
EN 61558
10VA
EI48/20
40°C/B
50/60Hz
18V
Test OK
23.03

LCECOB

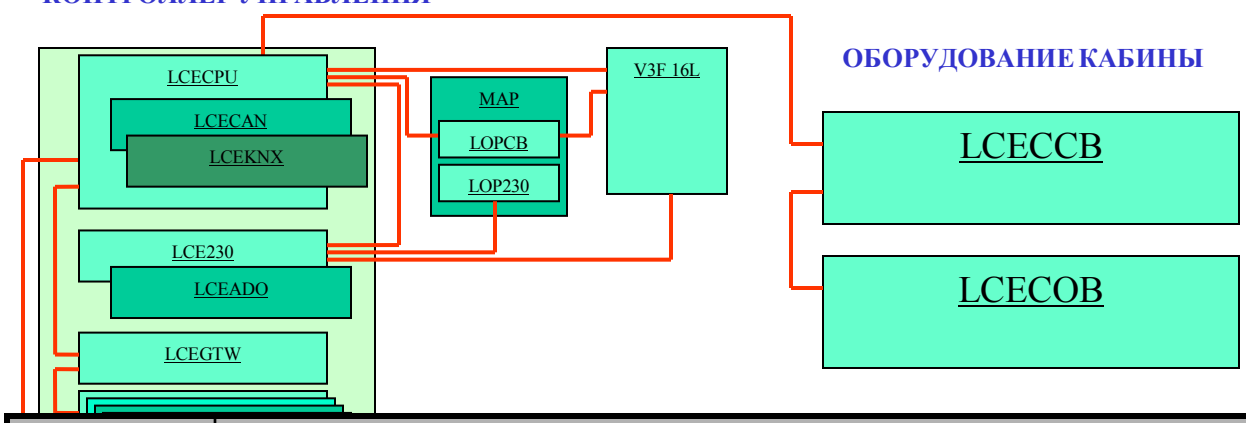

Разъемы	Описание	
XC9	Аварийный сигнал (выход); +12В BAT (питание	*ALARM*
XC3	Время, данные (выход); =24В (питание	*DISPLAY*
XC7	Аварийное освещение (выход); +12В BAT (питание	
XC19	Помощь идет (выход); 12В BAT (питание	
XC18	Интерком А (выход); Интерком В (вход); 12В BAT (питание).	
XC17	Увеличенное время двери (вход); =24В (питание	*DOE 1.21*
XC16	Приоритетный вызов (вход); =24В (питание	*RPC*
XC15	Лифт отключен (вход); =24В (питание	*OSS*
XC14	Запасной	*OCL*
XC13	Вентиляция в кабине (вход); =24В (питание	*OCV*
XC12	Пожарный режим (вход); =24В (питание	*FRD*
XC11	Кнопка закрыть (вход); =24В (питание	*DCB*
XC10	Кнопка открывания двери (вход); =24В (питание	*DOB*

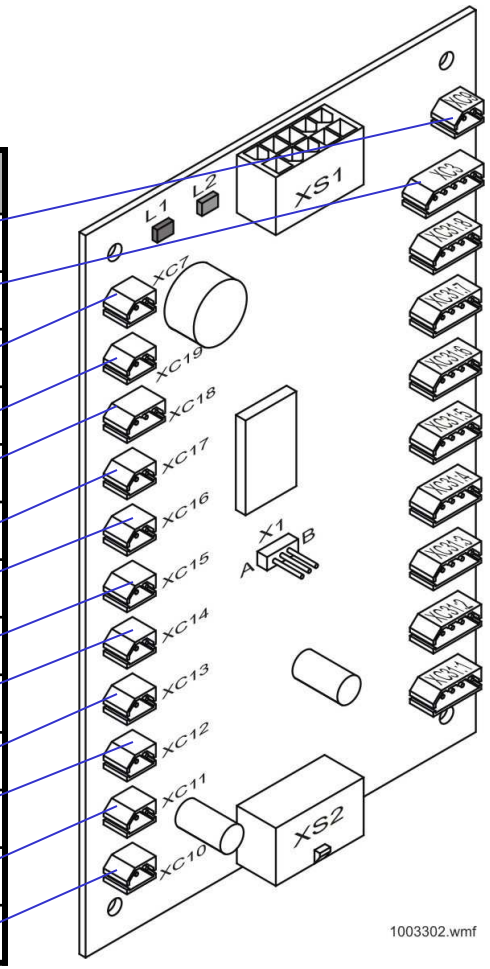

LCECOB

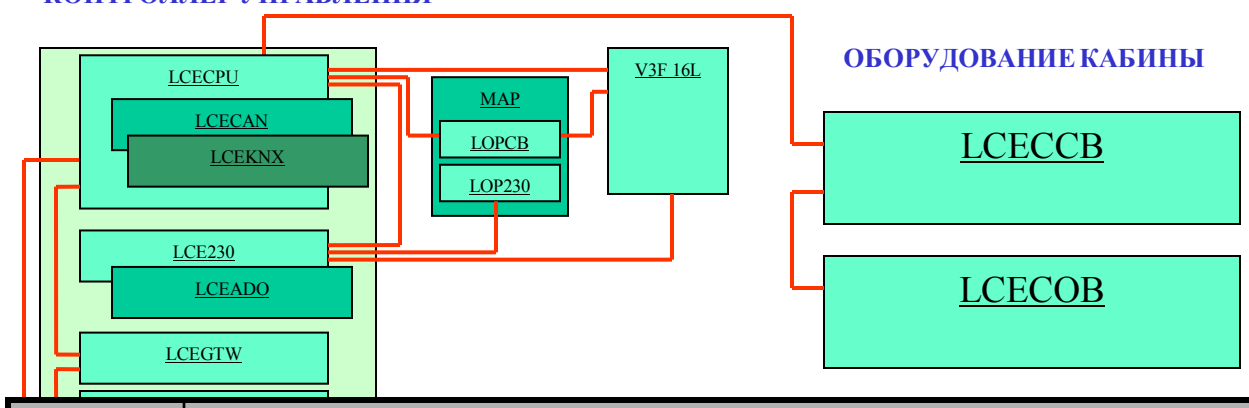

Разъем	Описание
XS1	**Интерфейс последовательной связи.** (ВХОД)
XC31:8	**Приказ 8; вход/выход; =24В (питание).**
XC31:7	**Приказ 7; вход/выход; =24В (питание).**
XC31:6	**Приказ 6; вход/выход; =24В (питание).**
XC31:5	**Приказ 5; вход/выход; =24В (питание).**
XC31:4	**Приказ 4; вход/выход; =24В (питание).**
XC31:3	**Приказ 3; вход/выход; =24В (питание).**
XC31:2	**Приказ 2; вход/выход; =24В (питание).**
XC31:1	**Приказ 1; вход/выход; =24В (питание).**
XS2	**Интерфейс последовательной связи.** (ВЫХОД)

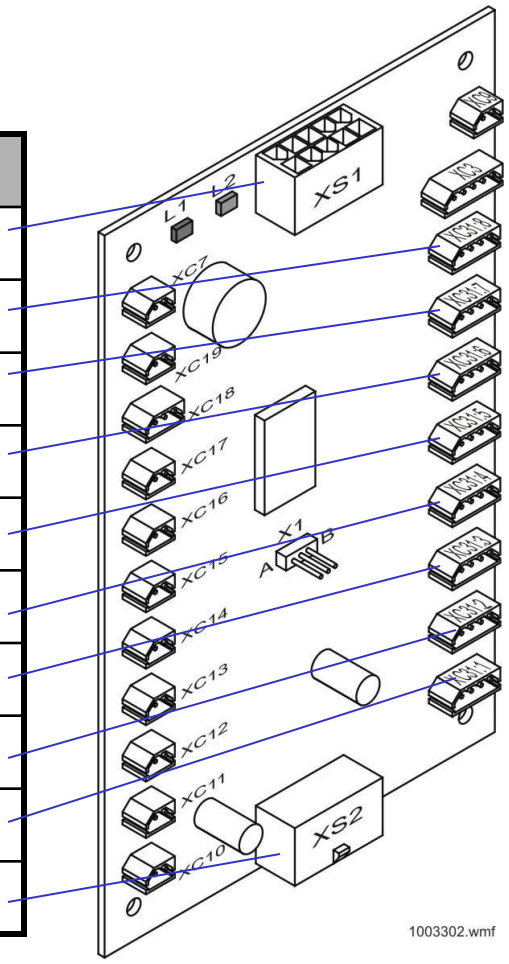

LCECEB

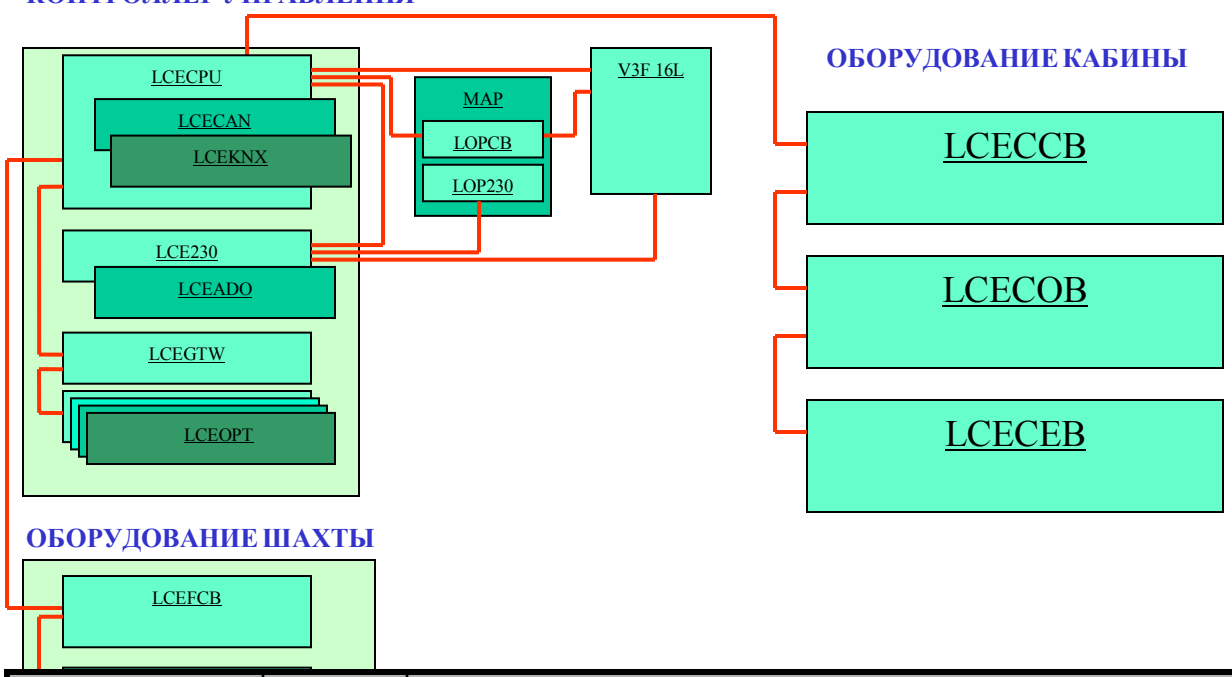

Перемычка	Поз.	Описание
X1	A	Сторона двери A.
	B	Сторона двери B.
X2 + X3	1	Обе перемычки в положении 1 (n=0): приказы этажей 9…16.
X2	1	X2 в положении 1 и X3 в положении 2 (n=8): приказы этажей 17…24.
X3	3	

Поз.	Значение	Цвет	ВКЛ
L1	Питание OK	Зеленый	Питание в норме
L2	Неисправность	Красный	Плата неисправна

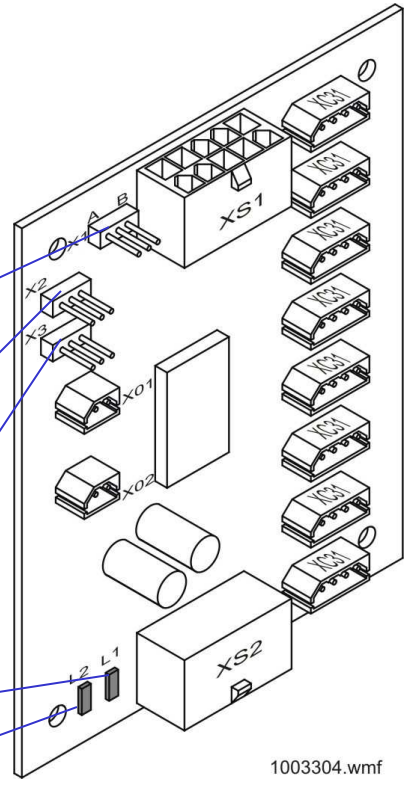

1003304.wmf

F2KMUL

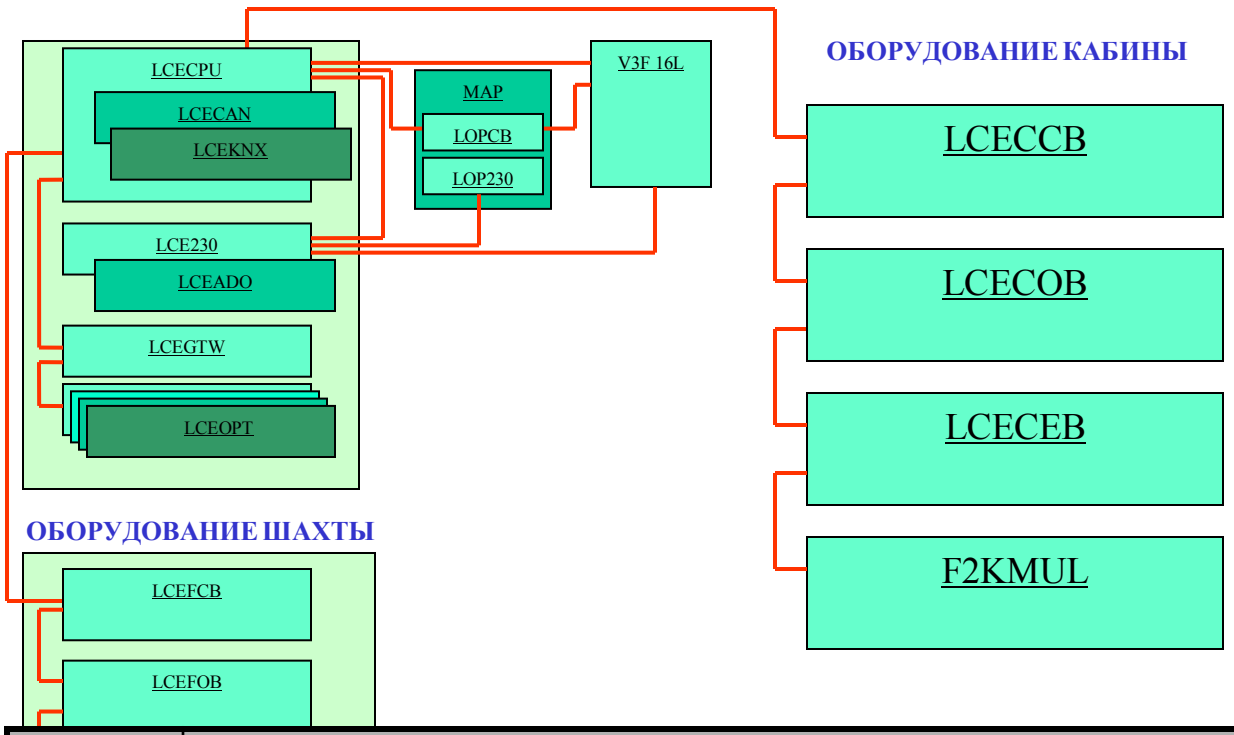

Разъем	Описание
J1	Аудио оборудование (громкоговоритель и микрофон).
J2	Вход линии связи.
J3	Выход линии связи.
J4	Кнопка аварийной сигнализации
J5	Дисплей
J6	Шина кнопки кабины 1.
J8	Шина кнопки кабины 2.

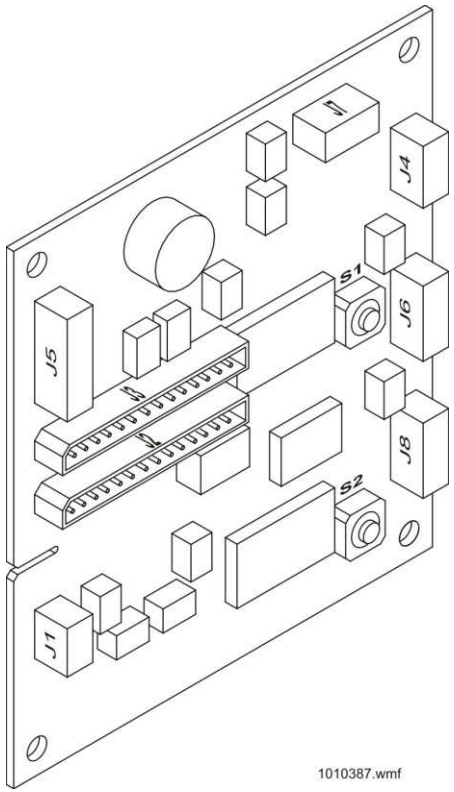

КОНТРОЛЛЕР УПРАВЛЕНИЯ

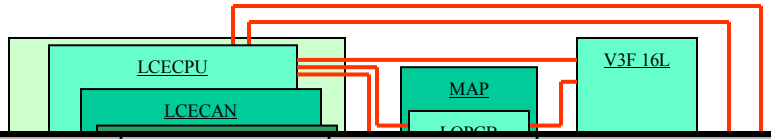

ОБОРУДОВАНИЕ КАБИНЫ

Поз	Значение	Цвет	ВКЛ
D5	~230 В	Зеленый	Контрольное напряжение ОК.
D6	~230 В	Зеленый	Питание привода двери ОК.
D13	24 В	Зеленый	Напряжение шахты ОК.
D14	24 В	Зеленый	Напряжение кабины ОК.
D15	24 В	Зеленый	Напряжение станции управления ОК.

Разъем	Описание
X1	400 В электропитание сети
X2	Первичная обмотка трансформатора
X3	Вторичная обмотка трансформатора
X4	Земля внешнего питания 24 В
XG2A	Резервное питание =24 В к другому лифту
XH13/XM17	Выход 24 В шахты на LCECPU
XM5	Выход ~230 В на LCE23O или LCEADO
XM16	Выход =24 В на LCECPU
XM20	Батарея =24 В (FRD UK)
XM25	Контрольное напряжение ~20 В изLCECPU

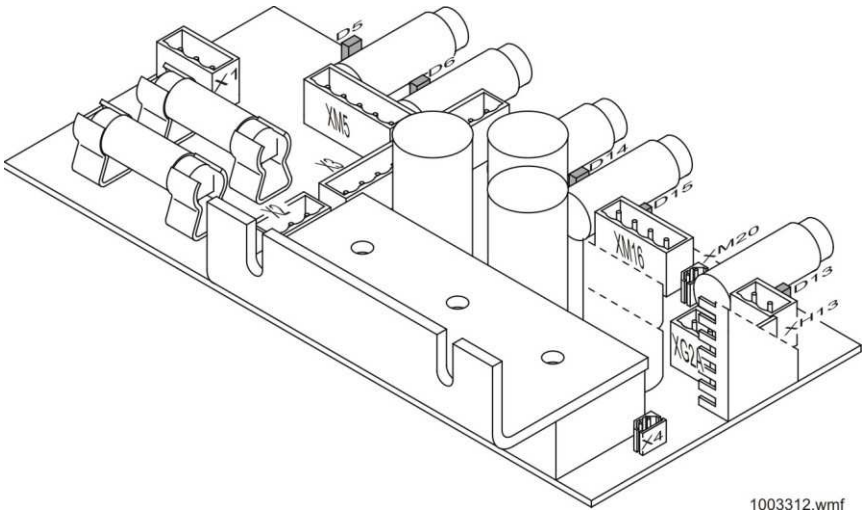

LCEDOMCS

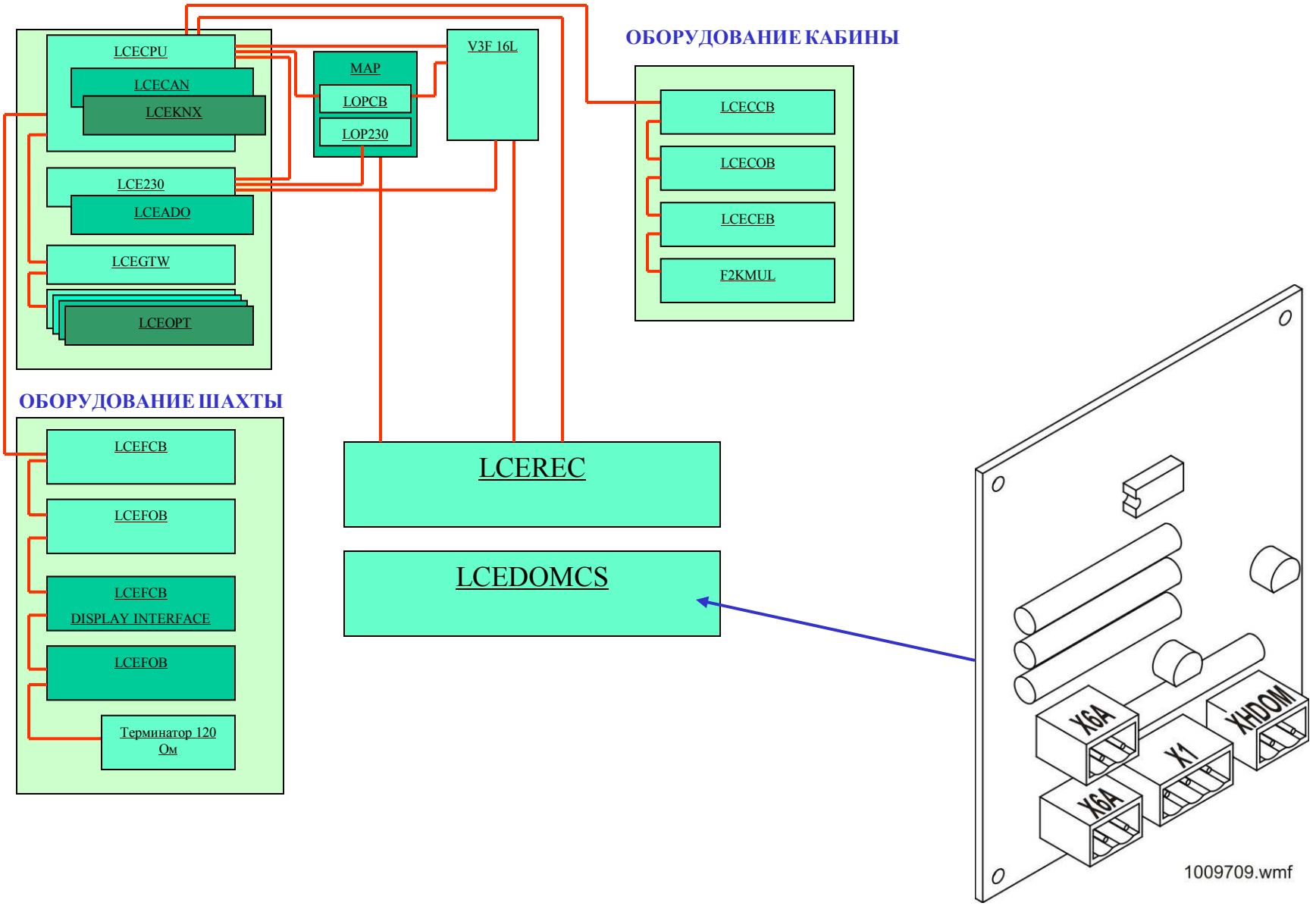
КОНТРОЛЛЕР УПРАВЛЕНИЯ
LCECPU
LCECAN
LCEKNX
LCE230
LCEADO
LCEGTW
LCEOPT
MAP
LOPCB
LOP230
V3F 16L
ОБОРУДОВАНИЕ КАБИНЫ
LCECCB
LCECOB
LCECEB
F2KMUL
ОБОРУДОВАНИЕ ШАХТЫ
LCEFCB
LCEFOB
LCEFCB
DISPLAY INTERFACE
LCEFOB
Терминатор 120 Ом
LCEREC
LCEDOMCS
X6A
X1
XHDOM
X6A
1009709.wmf

LCEEAQ

КОНТРОЛЛЕР УПРАВЛЕНИЯ

LCECPU
LCECAN
LCEKNX
LCE230
LCEADO
LCEGTW
LCEOPT
MAP
LOPCB
LOP230
V3F 16L

ОБОРУДОВАНИЕ КАБИНЫ

LCECCB
LCECOB
LCECEB
F2KMUL

ОБОРУДОВАНИЕ ШАХТЫ

LCEFCB
LCEFOB
LCEFCB
DISPLAY INTERFACE
LCEFOB
Терминатор 120 Ом

LCEREC

LCEDOMCS

LCEEAQ

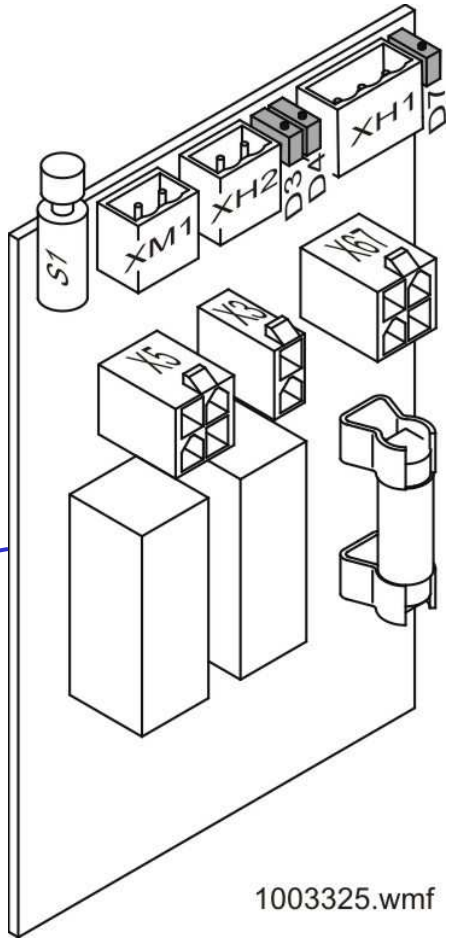

LCEEAQ

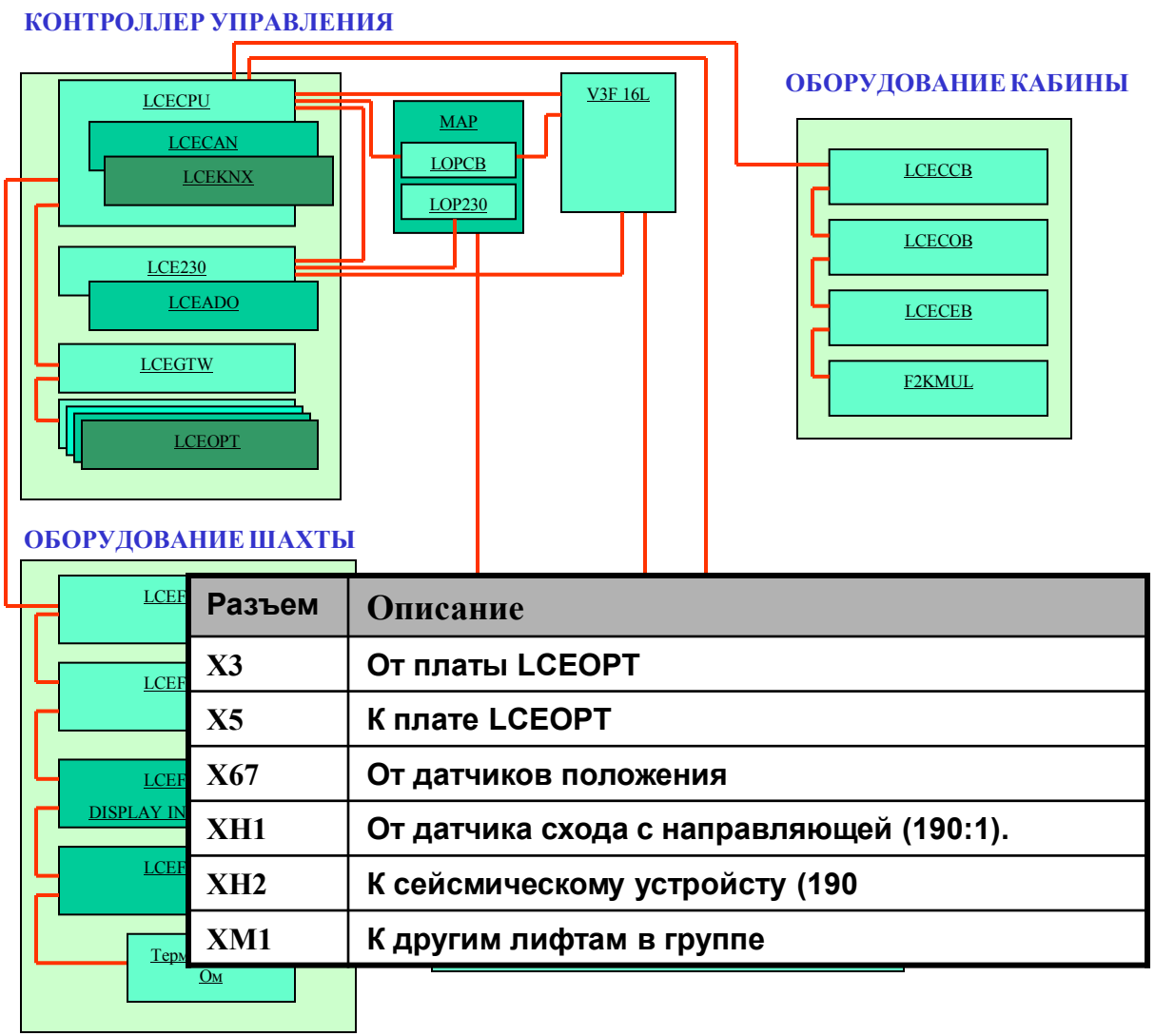

Разъем	Описание
X3	От платы LCEOPT
X5	К плате LCEOPT
X67	От датчиков положения
XH1	От датчика схода с направляющей (190:1).
XH2	К сейсмическому устройсту (190
XM1	К другим лифтам в группе

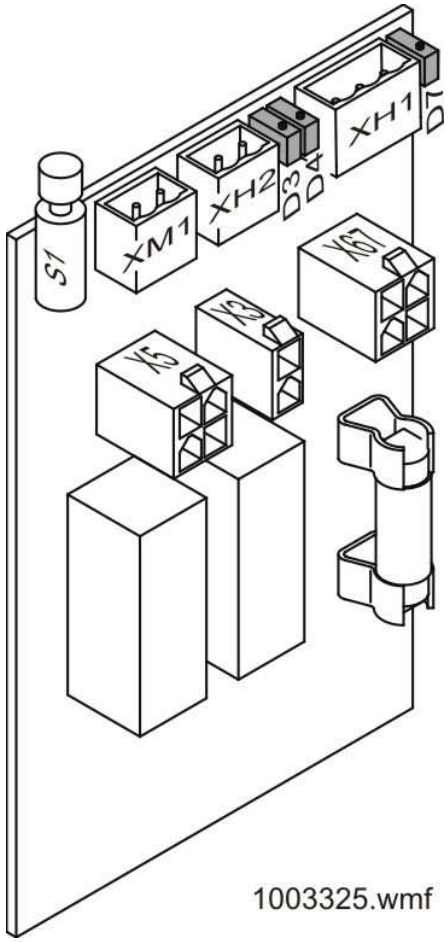

КОНТРОЛЛЕР УПРАВЛЕНИЯ

ОБОРУДОВАНИЕ КАБИНЫ

LCECPU

V3F 16L

Поз	Значение	Цвет	ВКЛ
V12	Нажат Аварийный сигнал	Красный	Включен дистанцион. сигнал аварии.

S1	Аларм ВКЛ/ОТКЛ	Выкл. Нормально ВКЛ
S2	Время задержки Аларма	16-позиционный выкл. кода
S3	Сброс Аларма	

ОБОРУДОВАНИЕ ШАХТЫ

Разъем	Описание
XM14	К кабине через LCECPU
XM30	К удаленной аварийной системе

LCEFCB

DISPLAY INTERFACE

LCEFOB

Терминатор 120 Ом

LCEEAQ

LCERAL

